ООО «Гатчинский лесокомбинат»
Адрес: Санкт-Петербург, ул.Калинина, д.3
Тел.: 8 (812) 646-49-01, 8 (812) 646-51-09
Эл.почта: info@izba.spb.ru
Сайт: izba.spb.ru

Строительство бревенчатого дома

РАБОЧАЯ ДОКУМЕНТАЦИЯ

«Архитектурно-строительные решения»

Согласовано:

Директор: _____ Гарбарук С.А.

Главный инженер проекта: _____ Матвеев А.Н.

Заказчик: _____

Санкт-Петербург
2020

Пояснительная записка:

Общие данные:

Проектируемый объект находится в Ленинградской области.

Чертежи для производства работ разработаны в соответствии с техническим заданием, утвержденным Заказчиком и рекомендациями следующих нормативных документов:

- СП 131.13330.2012. (СТРОИТЕЛЬНАЯ КЛИМАТОЛОГИЯ);
- СП 55.13330.2016 (ЗДАНИЯ ЖИЛЫЕ ОДНОКВАРТИРНЫЕ);
- СП 64.13330.2017 (ДЕРЕВЯННЫЕ КОНСТРУКЦИИ);
- СП 20.13330.2011 (НАГРУЗКИ И ВОЗДЕЙСТВИЯ);
- СП 22.13330.2016 (ОСНОВАНИЯ ЗДАНИЙ И СООРУЖЕНИЙ);
- СП 112.13330.2012 (ПОЖАРНАЯ БЕЗОПАСНОСТЬ ЗДАНИЙ И СООРУЖЕНИЙ).

Архитектурные решения:

Дом запроектирован из брёвен сосны Ø 280-320 мм.

Размеры строения с террасой:

- между крайними осями 12 000 х 10 000 мм.
- внешние размеры 12 900 х 9 900 мм (12 900 х 10 600 мм с крыльцом).

Общая площадь 186,74 м2.

Жилая площадь 101,32 м2.

Здание запроектировано двухэтажным. Высота первого этажа 2 710 мм. Второй этаж является мансардным. Скат крыши начинается с высоты 1 520 мм, высота в коньке 4 570 мм. Все размеры указаны по проекту - до усадки и с расчётом по средней высоте бревна.

За относительную отметку 0.000 принят низ первого венца.

Внутренние и наружные отделочные работы, инженерные сети, благоустройство участка не входит в состав настоящего проекта.

Конструктивные решения:

Сруб:

Несущие элементы - брёвна сосны естественной влажности Ø 280 - 320 мм.

Тип рубки - в чашу с потайным шипом. Проёмы окон и дверей, с обсадным брусом 100х200мм, затёсками с двух сторон.

Строгание верхней части бревна рубанком.

Рулонная гидроизоляция под 1 венец сруба.

Для компенсации усадки вертикальных конструкций - домкраты.

Межвенцовый утеплитель - джутовая лента.

Для монтажа сруба используется автокран.

Леса для сборки сруба и кровли из доски естественной влажности.

Перекрытия:

Перекрытия первого и второго этажа - брус 100х200х6000 мм естественной влажности с шагом 590 мм (под размер утеплителя).

Крыша:

Стропильная система из доски естественной влажности 50х200х6000 мм с шагом 590 мм (под размер утеплителя).

Скользящие опоры для стропильной системы.

Ветровлагозащитная мембрана.

Контрообрешётка - брусок естественной влажности 50х50х6000 мм.

Обрешётка - доска 25х100х6000 мм, естественной влажности.

Кровельное покрытие - металлочерепица.

Ненесущие внутренние стены - по деревянному каркасу 100 мм выполняются после усадки дома, не входят в первый этап строительства.

План 1 этажа

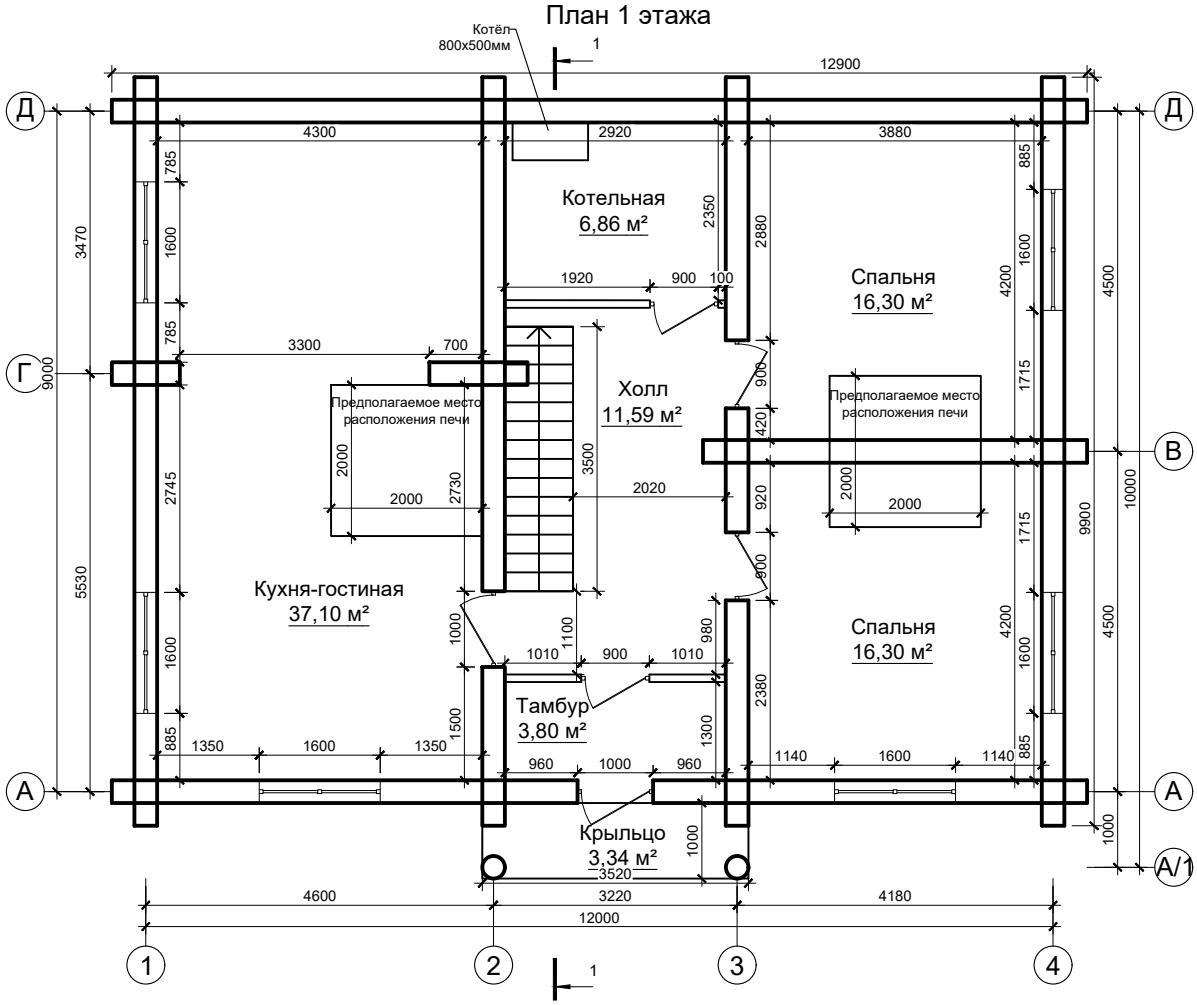

План 2 этажа

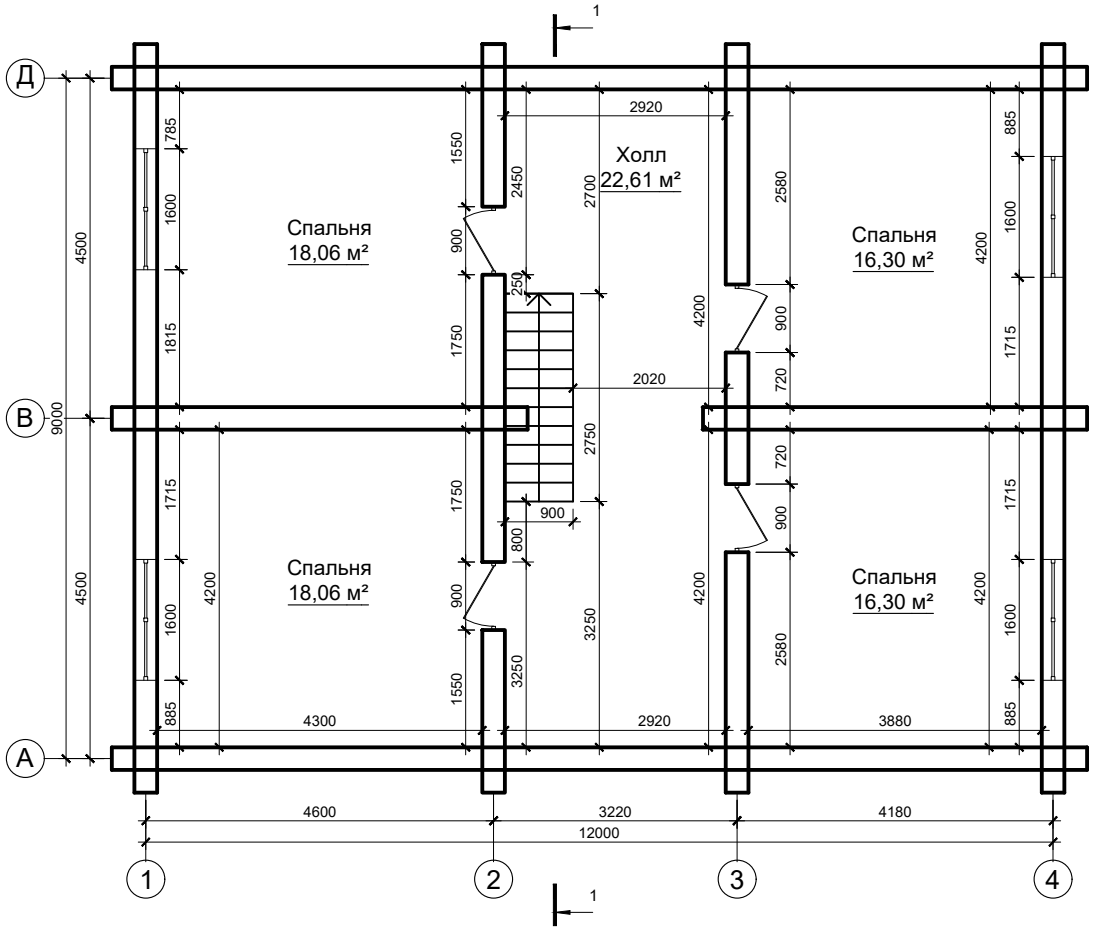

	Фамилия, подпись	Дата	План 1 этажа, План 2 этажа	Лист	2	Листов	29
Заказчик			Я858				
Подрядчик							

Разрез 1-1 (Фундамент - лента)

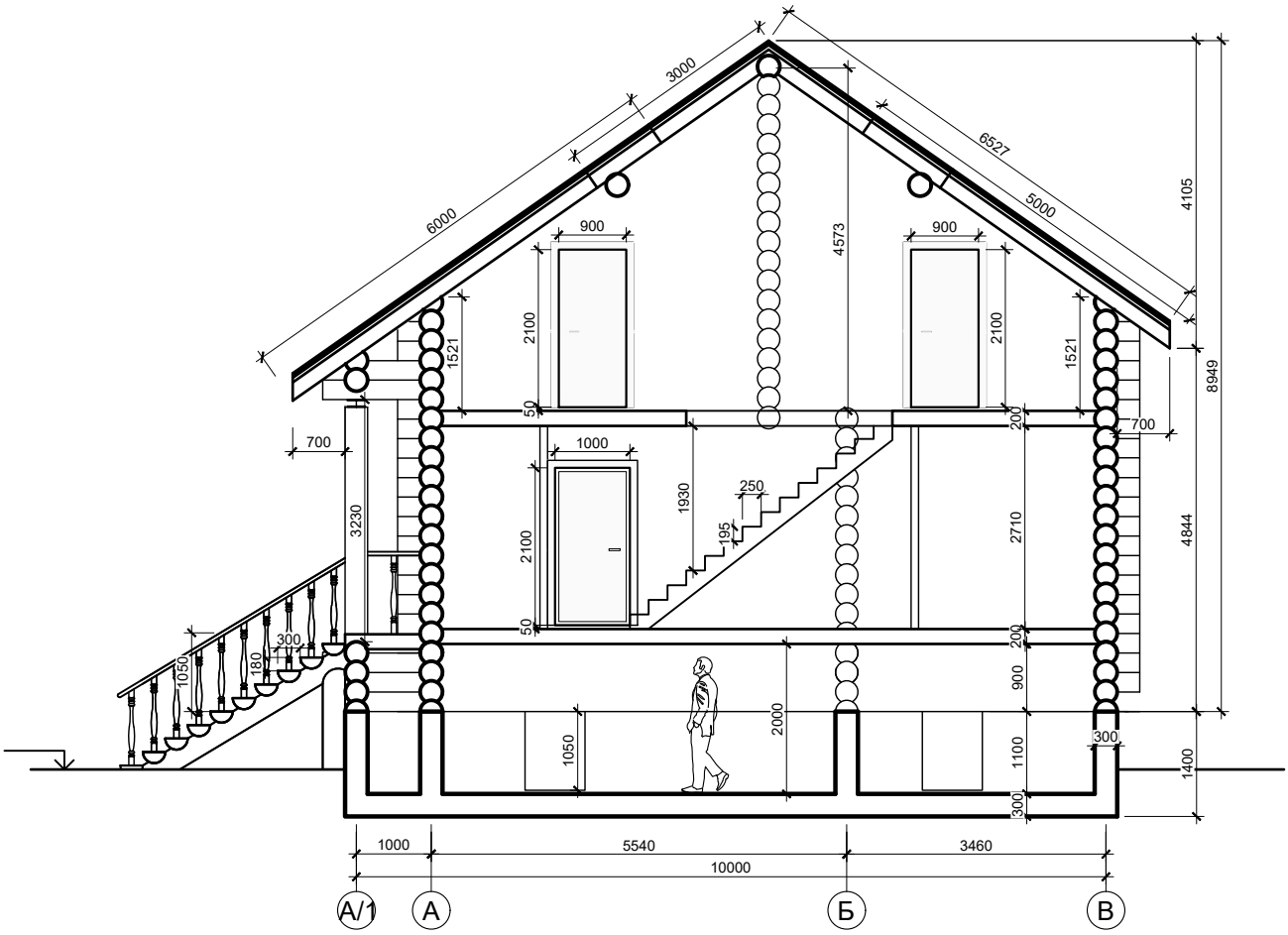

	Фамилия, подпись	Дата	Разрез 1-1	Лист	3	Листов	29
Заказчик			Я858				
Подрядчик							

Фасад 1-4

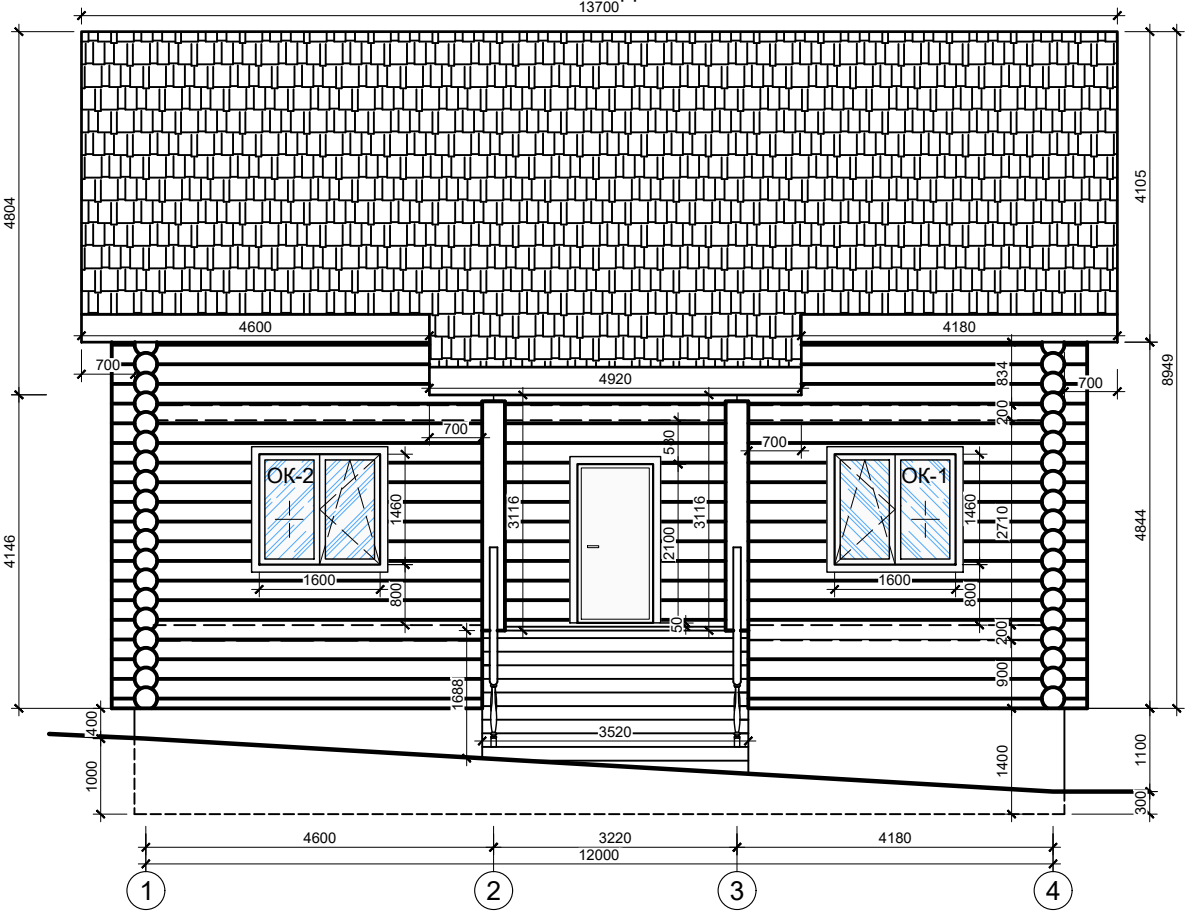

Фасад 4-1

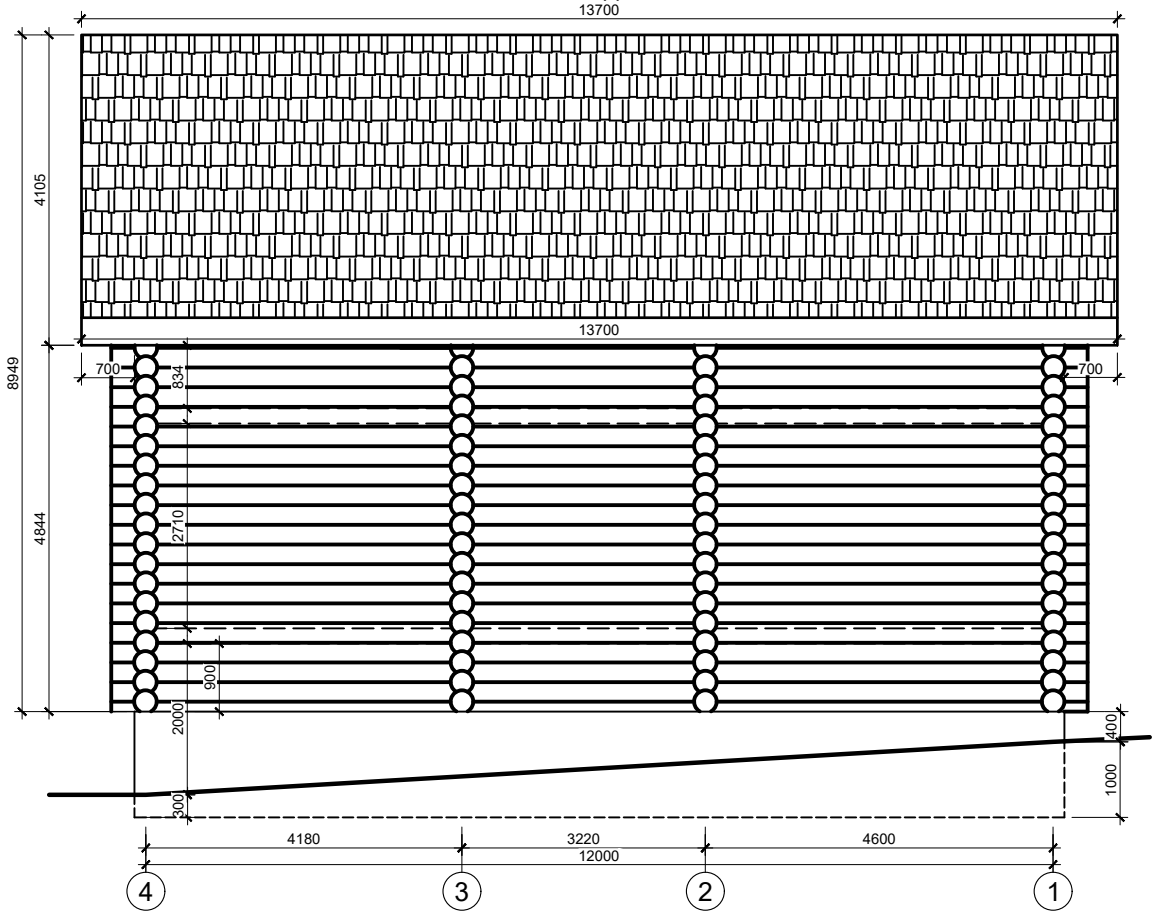

	Фамилия, подпись	Дата	Фасады 1-4, Фасад 4-1	Лист	4	Листов	29
Заказчик			Я858				
Подрядчик							

Фасад А/1-Д

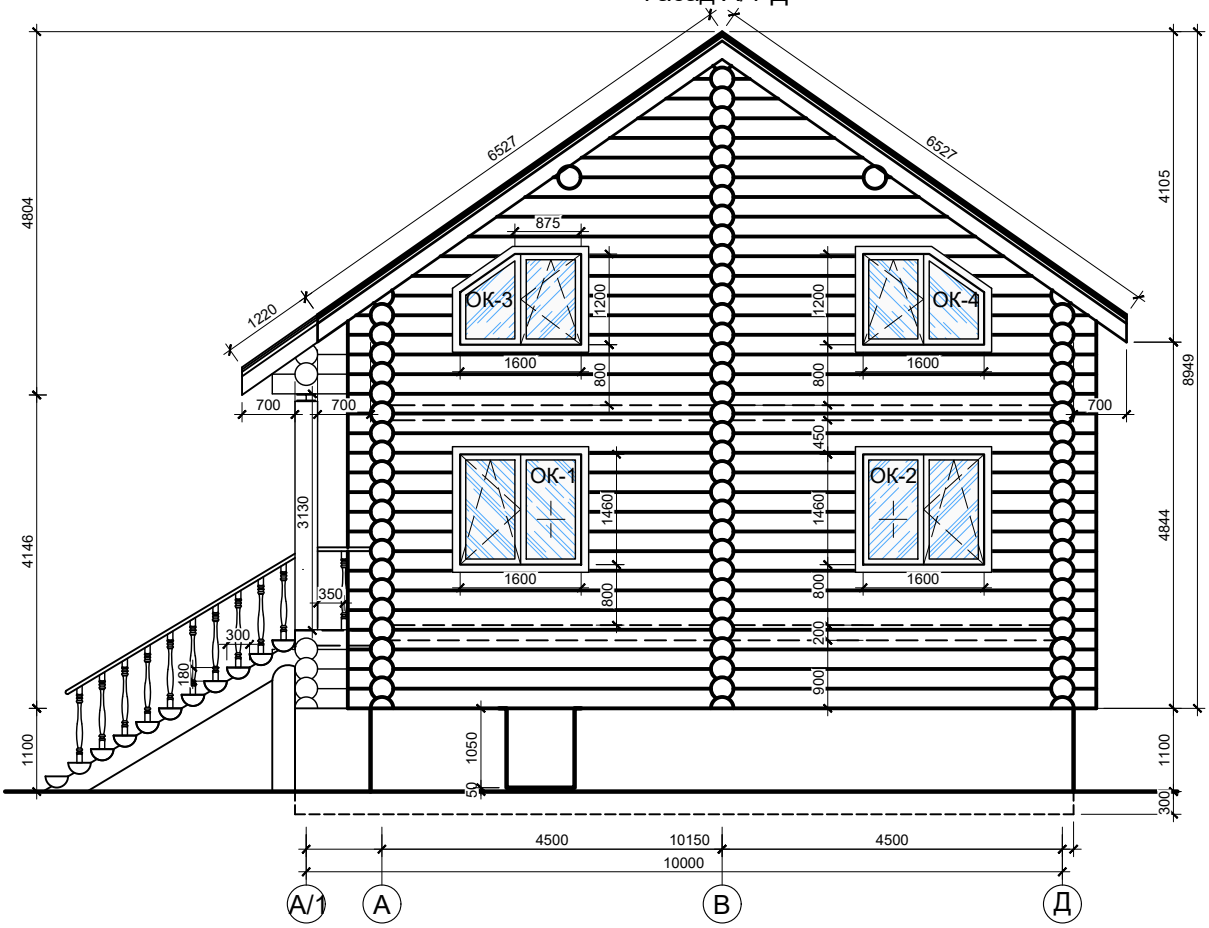

Фасад Д-А/1

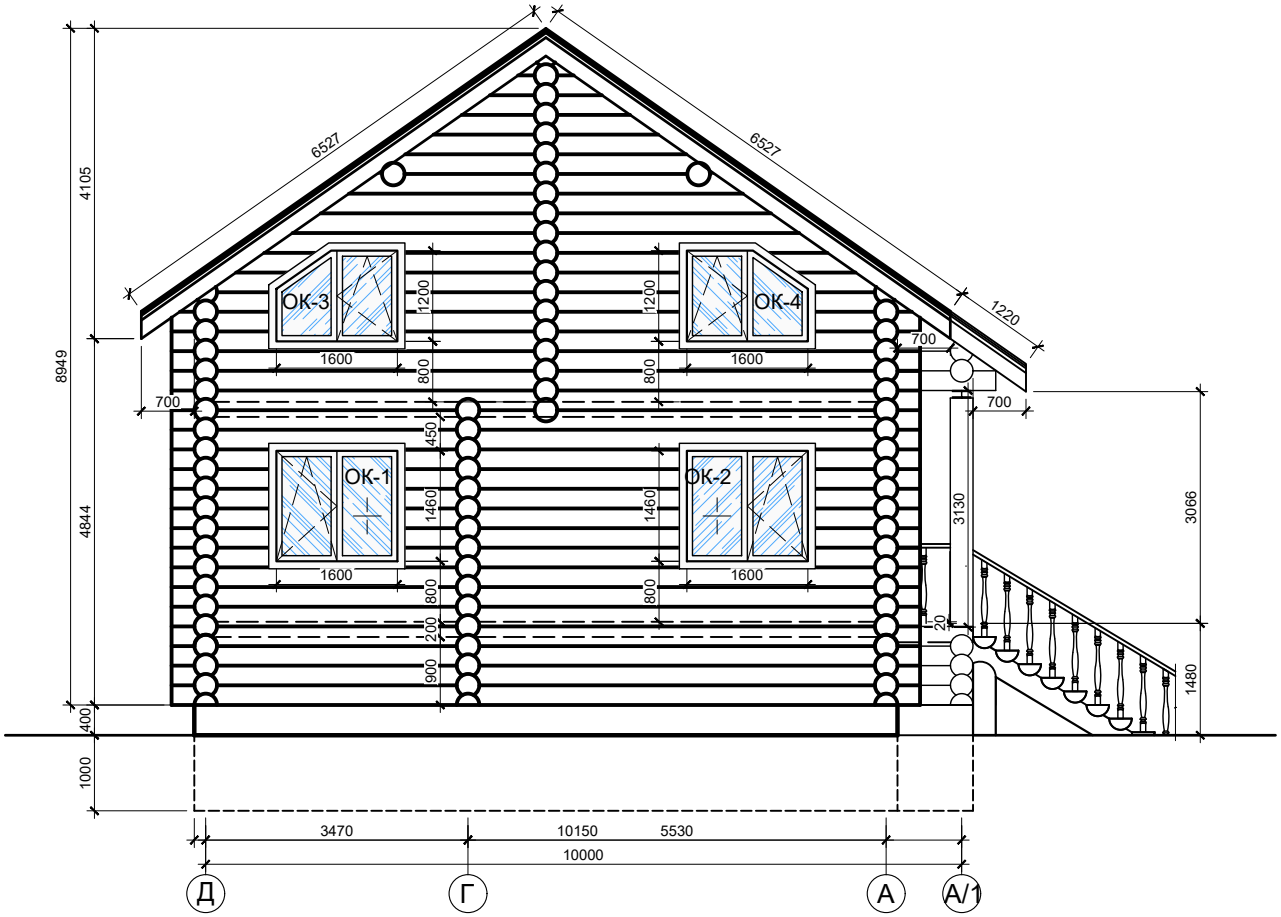

	Фамилия, подпись	Дата	Фасад А/1-Д, фасад Д-А/1	Лист	5	Листов	29
Заказчик			Я858				
Подрядчик							

План ж/б монолитного фундамента (плита толщиной 300 мм, лента высотой 1100 мм)

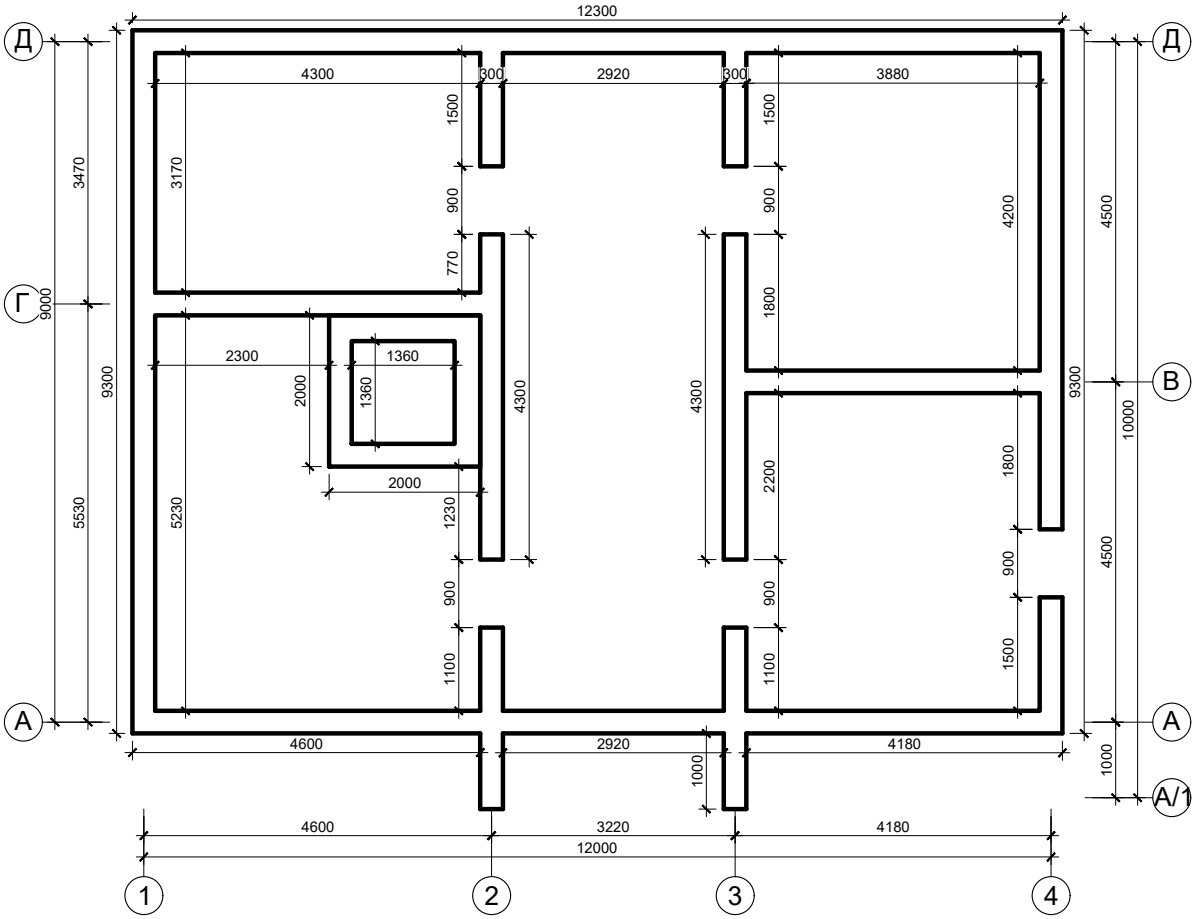

План монолитной ж/б ленты толщиной 300 мм

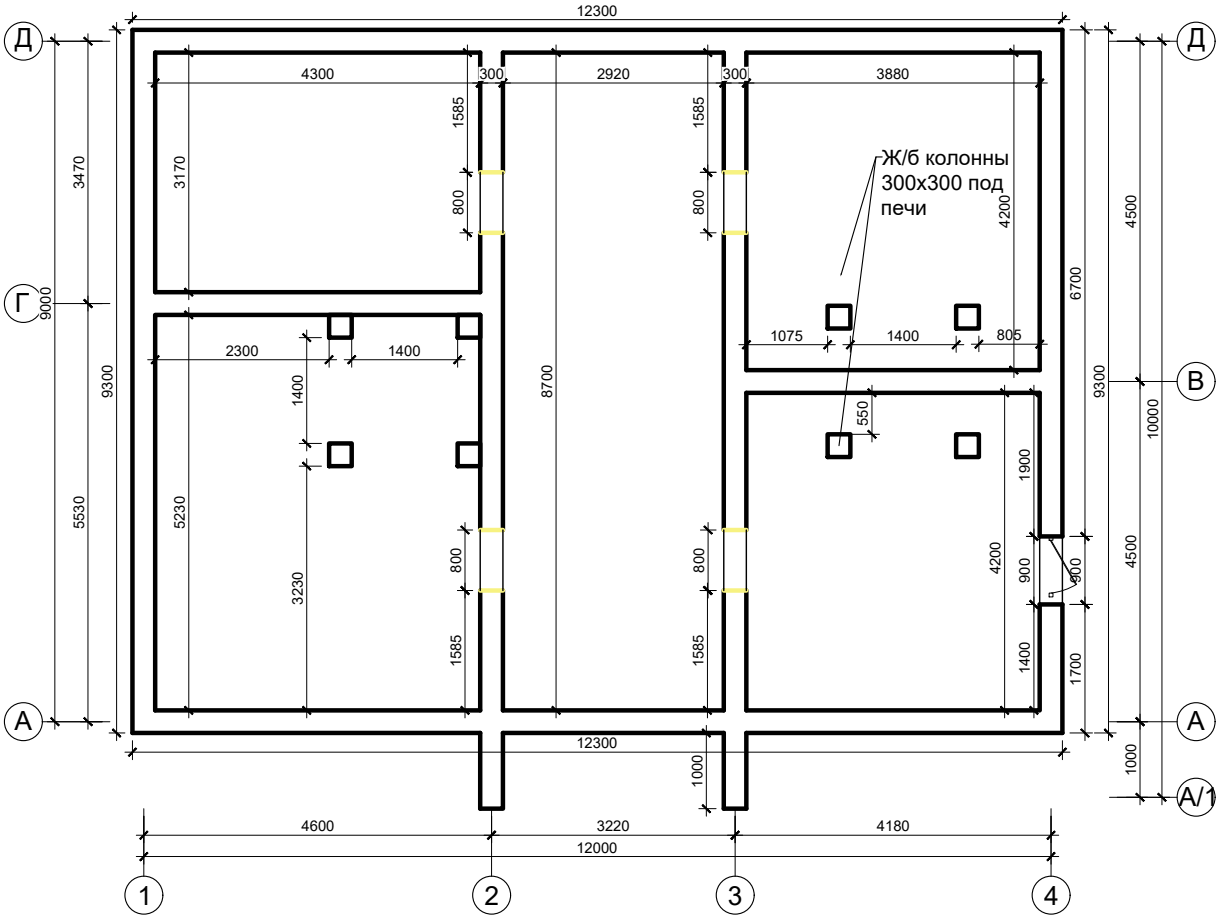

	Фамилия, подпись	Дата	План фундамента	Лист	6	Листов	29
Заказчик			Я858				
Подрядчик							

План (схематичный) сборный ленточный
фундамент из блоков 400х580х2100

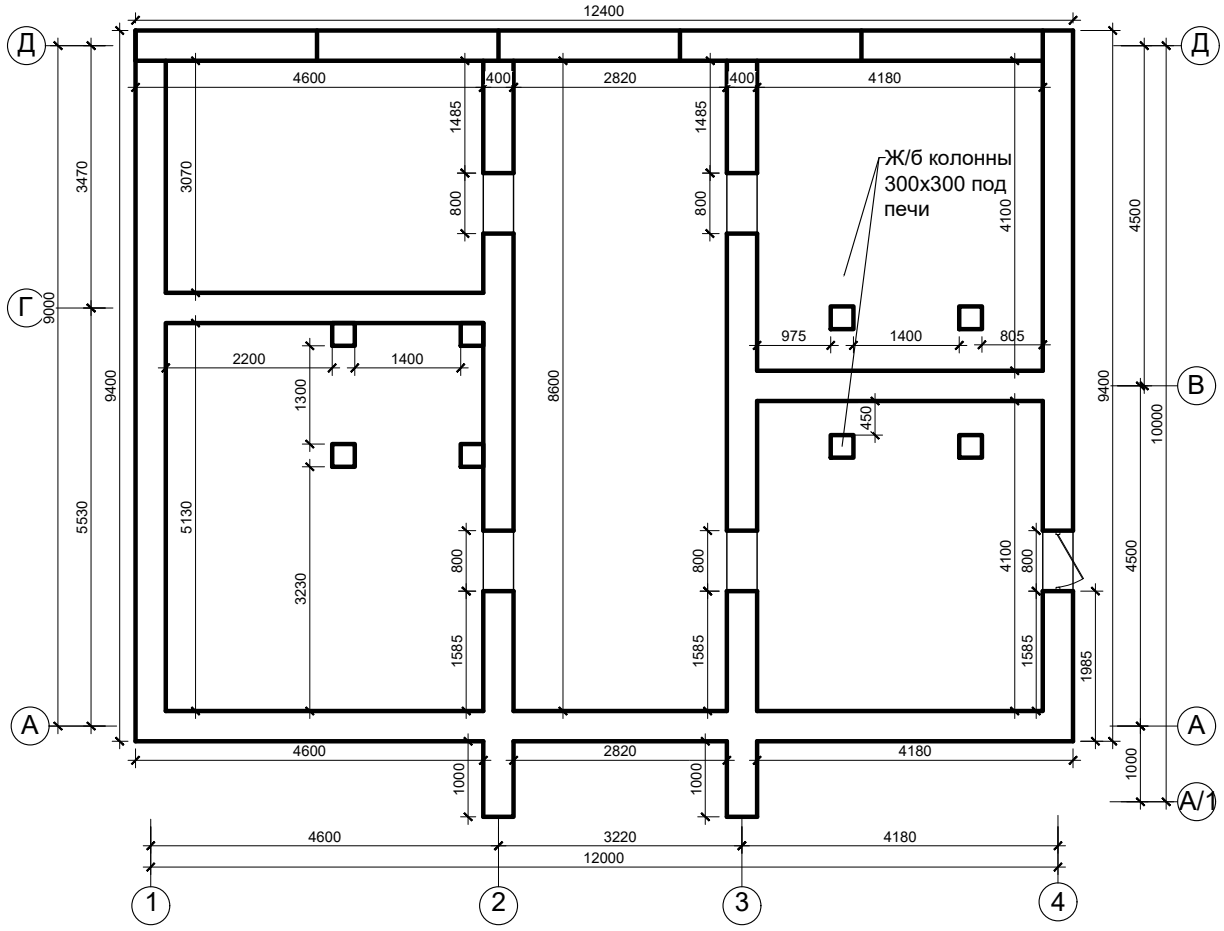

	Фамилия, подпись	Дата	План фундамента	Лист	7	Листов	29
Заказчик			Я858				
Подрядчик							

План стропильной системы. Доска 50х200

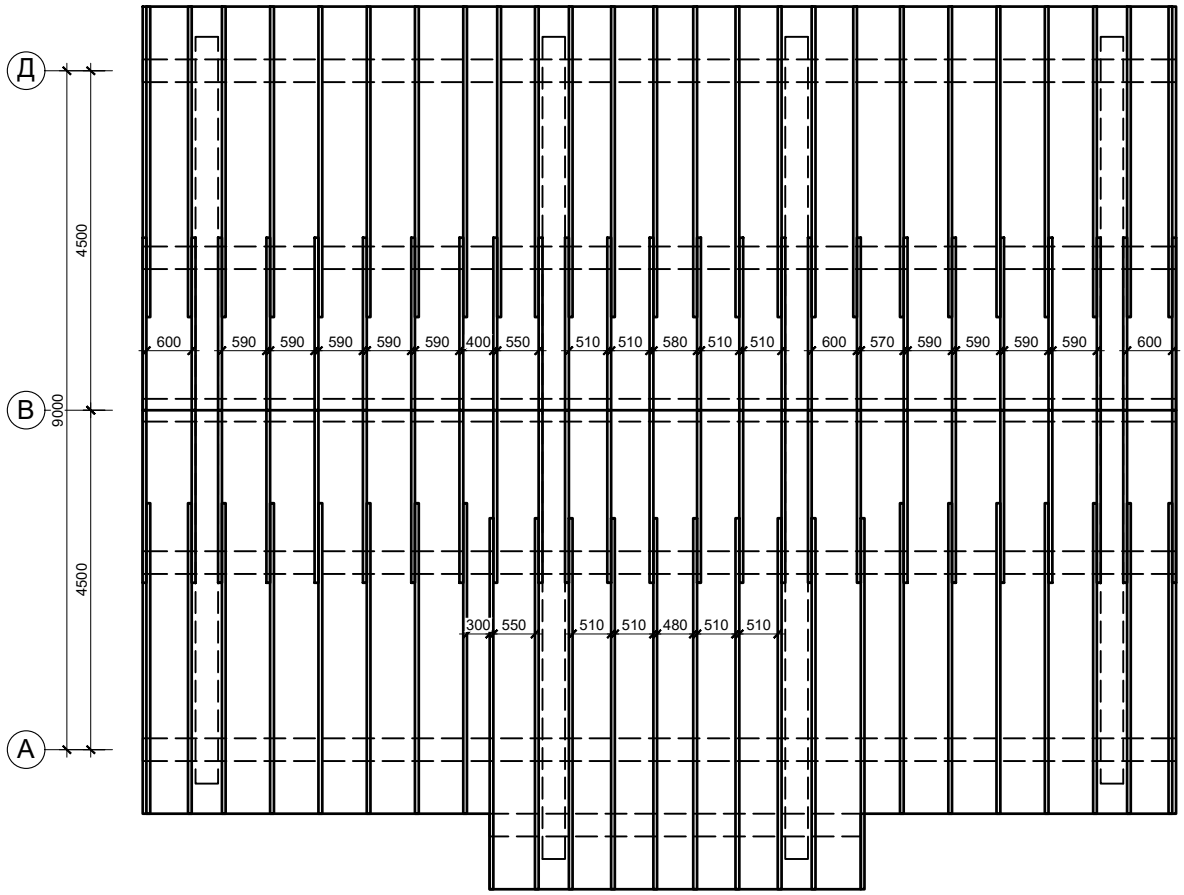

План кровли

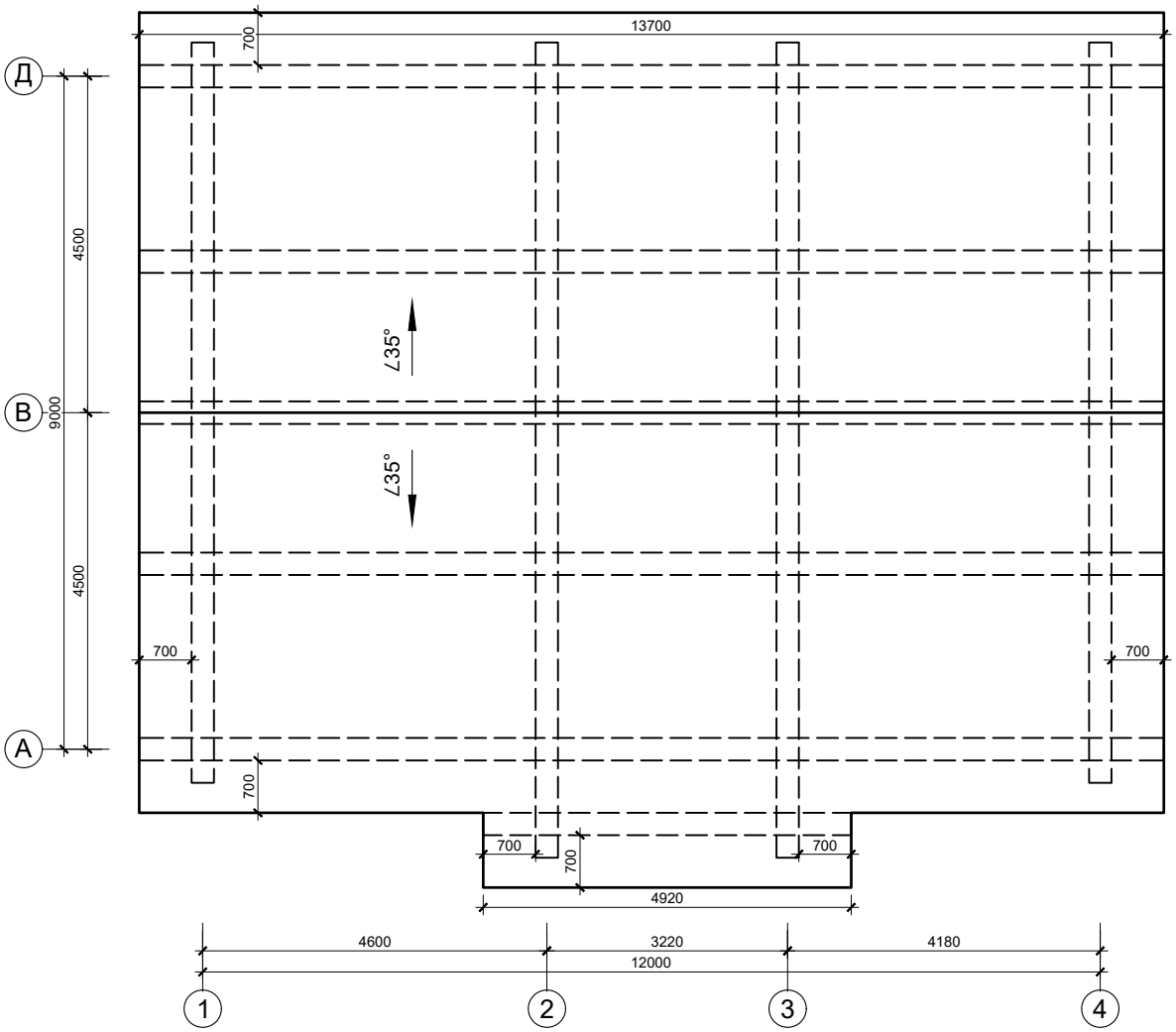

	Фамилия, подпись	Дата	План стропильной системы, План кровли	Лист	8	Листов	29
Заказчик			Я858				
Подрядчик							

Развертка кровли

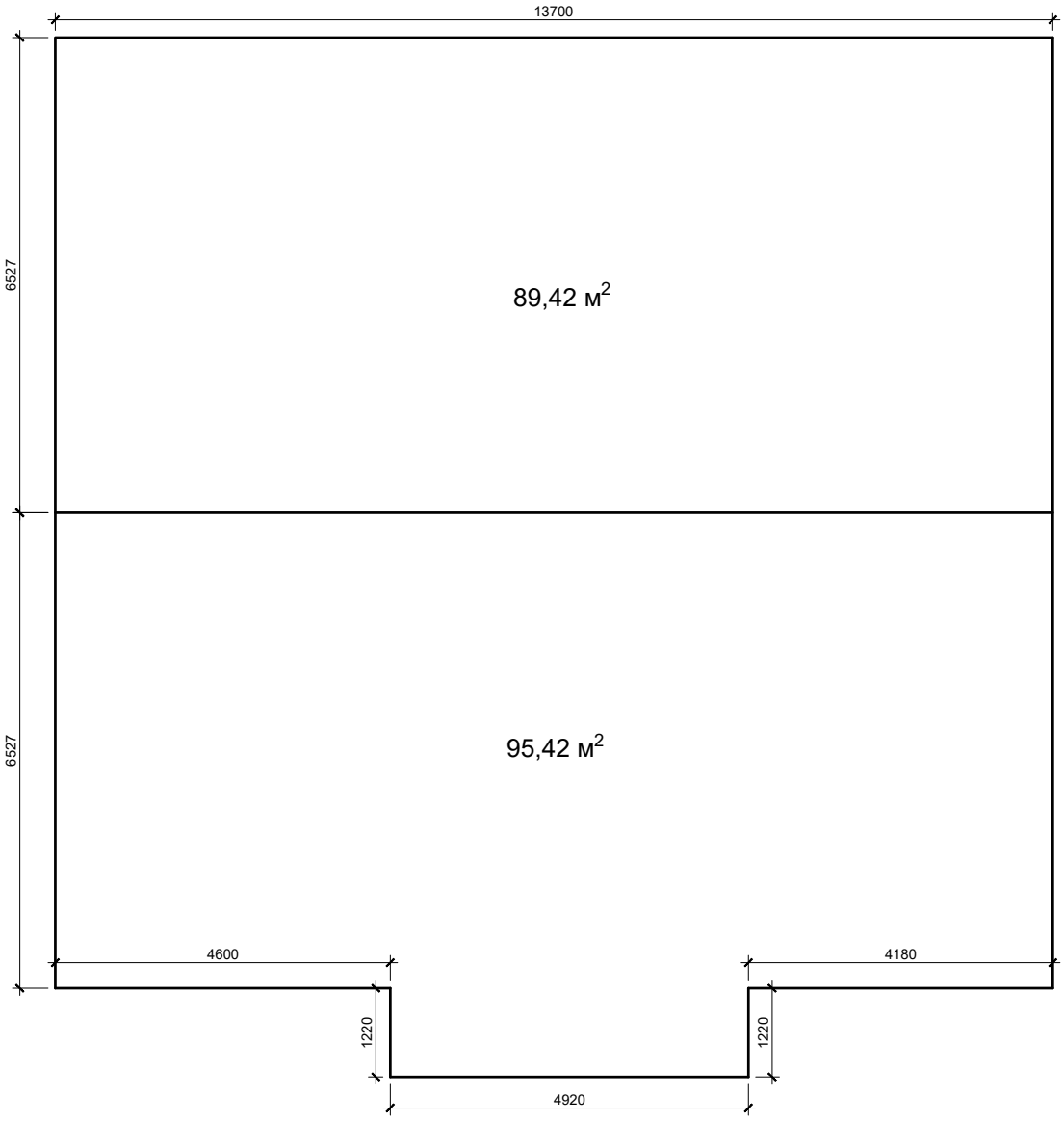

	Фамилия, подпись	Дата	Развертка кровли	Лист	9	Листов	29
Заказчик			Я858				
Подрядчик							

Схема расположения балок перекрытия 1 этажа
Брус 100х200

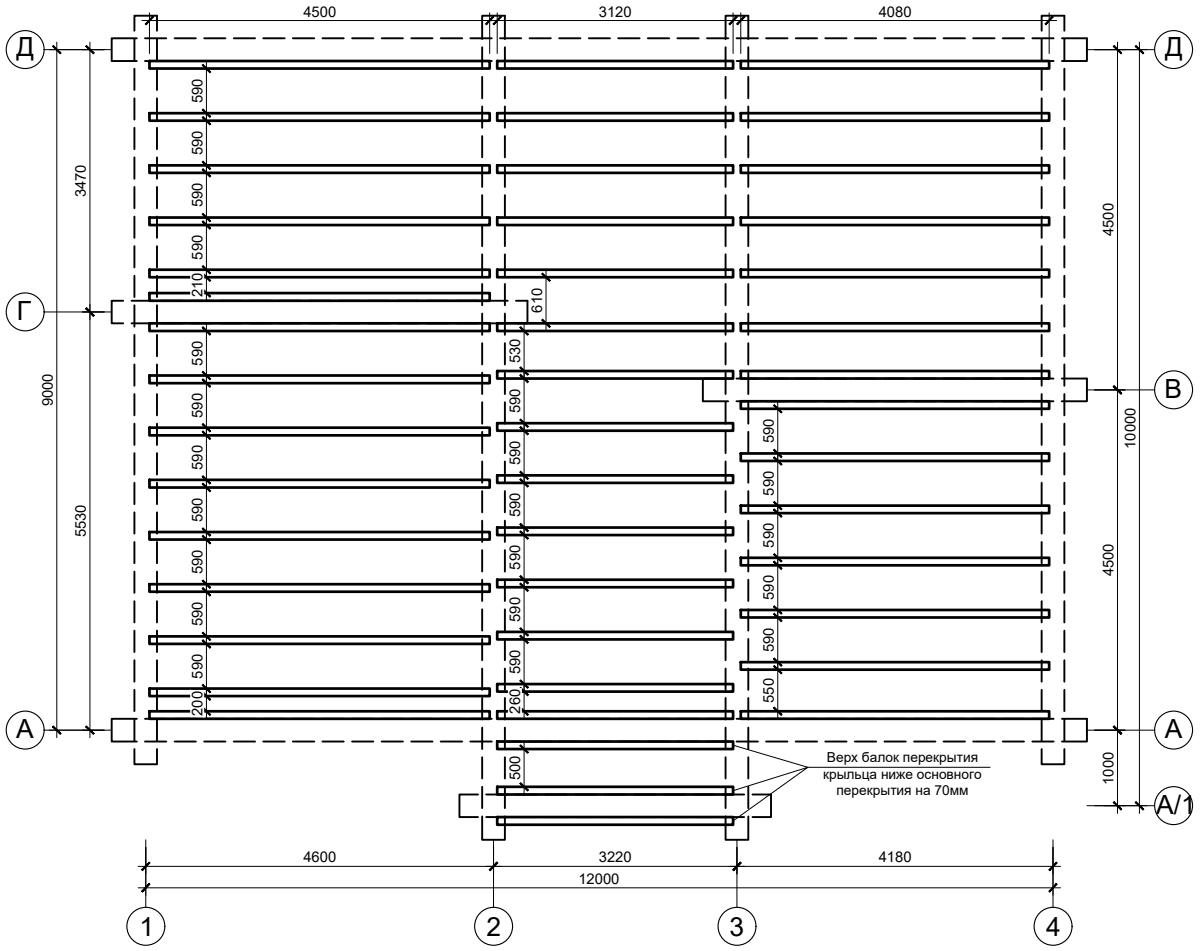

Схема расположения балок перекрытия 2 этажа
Брус 100х200

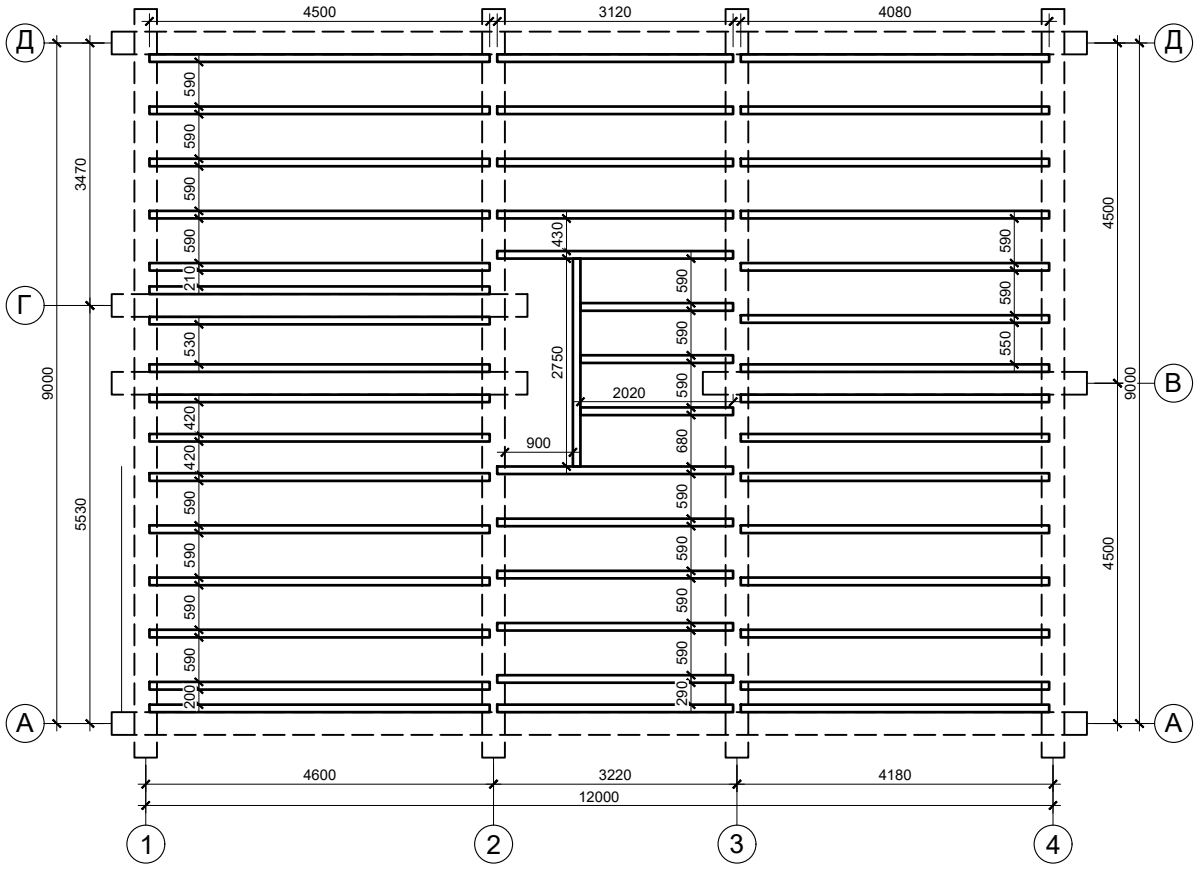

	Фамилия, подпись	Дата	Схема расположения балок перекрытия	Лист	10	Листов	29
Заказчик			Я858				
Подрядчик							

План проемов 1 этажа

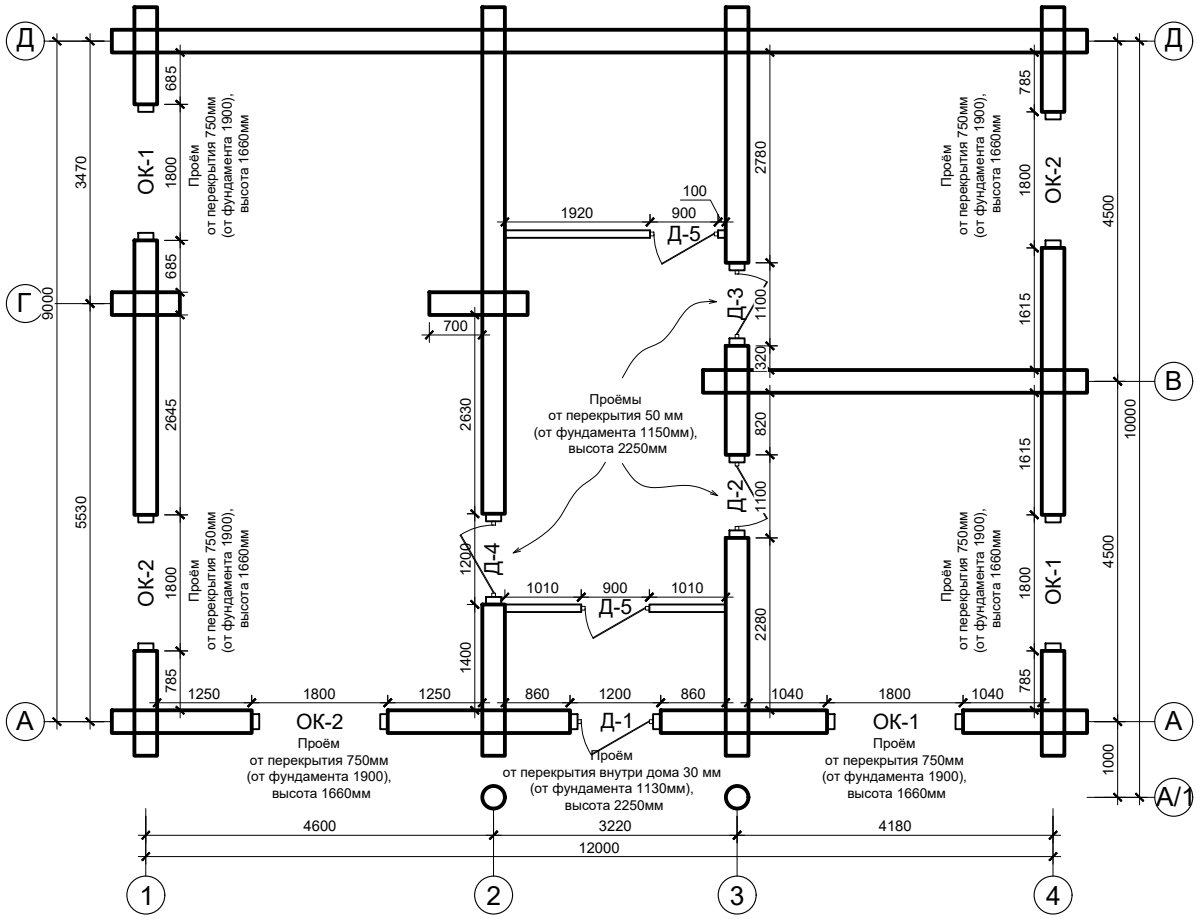

План проемов 2 этажа

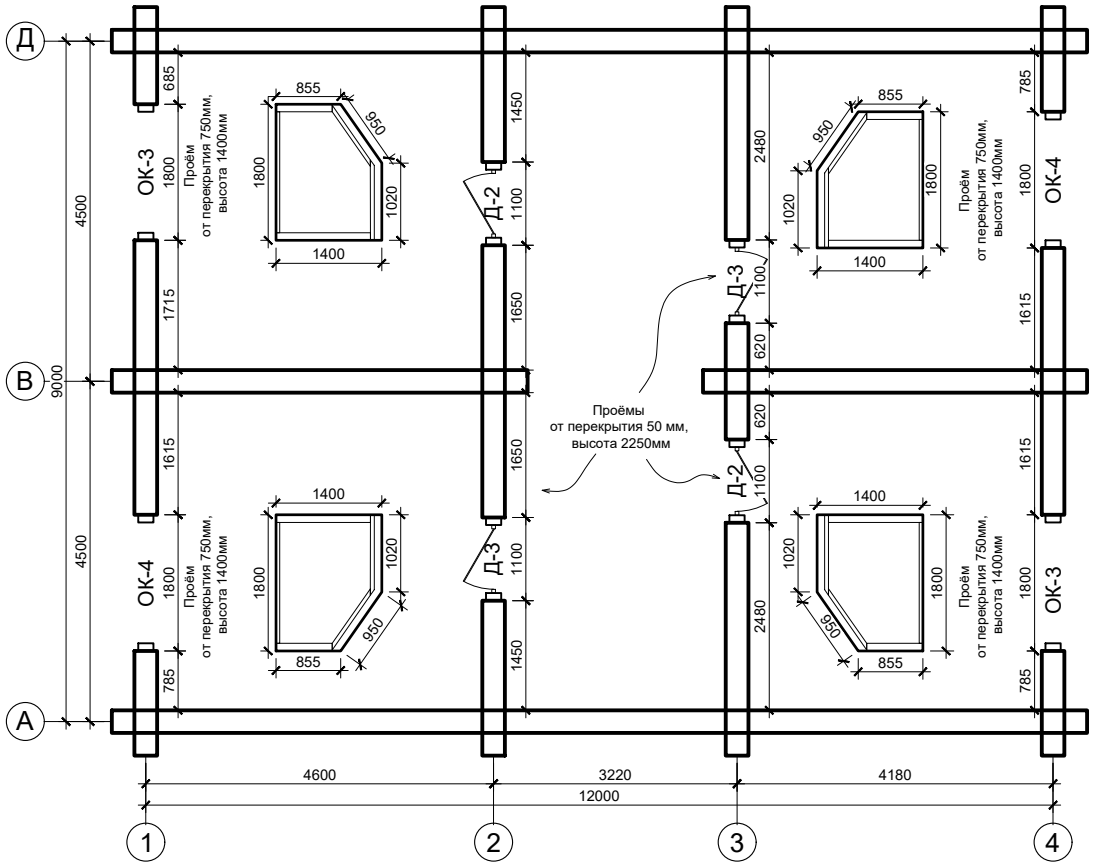

	Фамилия, подпись	Дата	План проёмов 1 этажа, план проёмов 2 этажа	Лист	11	Листов	29
Заказчик			Я858				
Подрядчик							

Спецификация окон

Маркер	Кол-во, шт	Размеры блока, ШхВ, мм	Размеры проёма по обсаде, ШхВ, мм	Обсадная колода		Вид со стороны открывания
				Сечение,мм	Длина, МП	
ОК-1	3	1560x1390	1600x1460	100x200 50x200 50x50	1,51*2 1,6+1,8 1,56*2	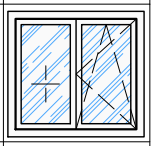
ОК-2	3	1560x1390	1600x1460	100x200 50x200 50x50	1,51*2 1,6+1,8 1,56*2	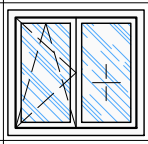
ОК-3	2	1560x1130	1600x1200	100x200 50x200 50x50	1,25+0,8 1,6+1,7+1 1,3+0,8	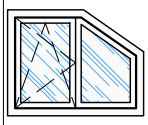
ОК-4	2	1560x1130	1600x1200	100x200 50x200 50x50	1,25+0,8 1,6+1,7+1 1,3+0,8	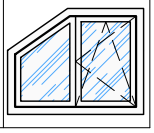

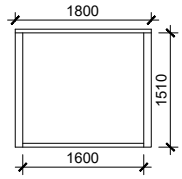

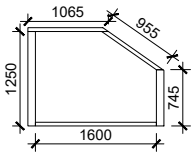

Спецификация дверей

Маркер	Кол-во, шт	Открывание	Размеры блока, ШхВ, мм	Размеры проёма по обсаде, ШхВ, мм	Обсадная колода		Вид со стороны открывания
					Сечение,мм	Длина, МП	
Д-1	1	П	960x2050	1000x2100	100x200 50x200 50x50	2,1*2 1,2 2,15*2	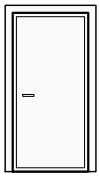
Д-2	3	П	860x2050	900x2100	100x200 50x200 50x50	2,1*2 1,1 2,15*2	
Д-3	3	Л	860x2050	900x2100	100x200 50x200 50x50	2,1*2 1,1 2,15*2	
Д-4	1	П	960x2050	1000x2100	100x200 50x200 50x50	2,1*2 1,2 2,15*2	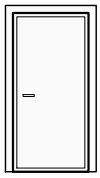
Д-5	2	П	860x2050	900x2100	Без обсады		

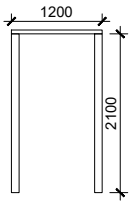

Примечания:
1. Ø бревна 28-32см;
2. Все перерубы по 300 мм (450 мм от оси), кроме обозначенных.

1 венец (Лиственница)

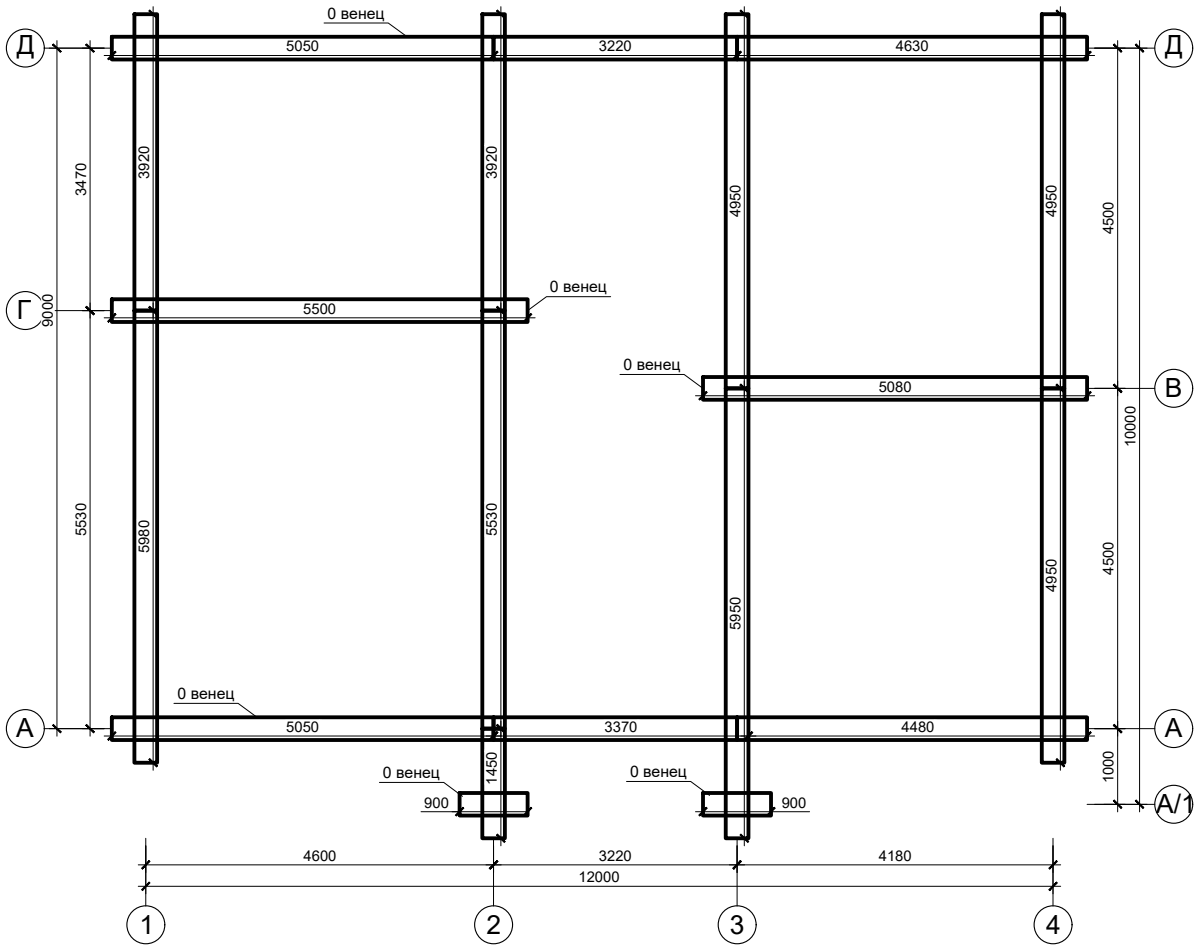

2 венец (Лиственница)

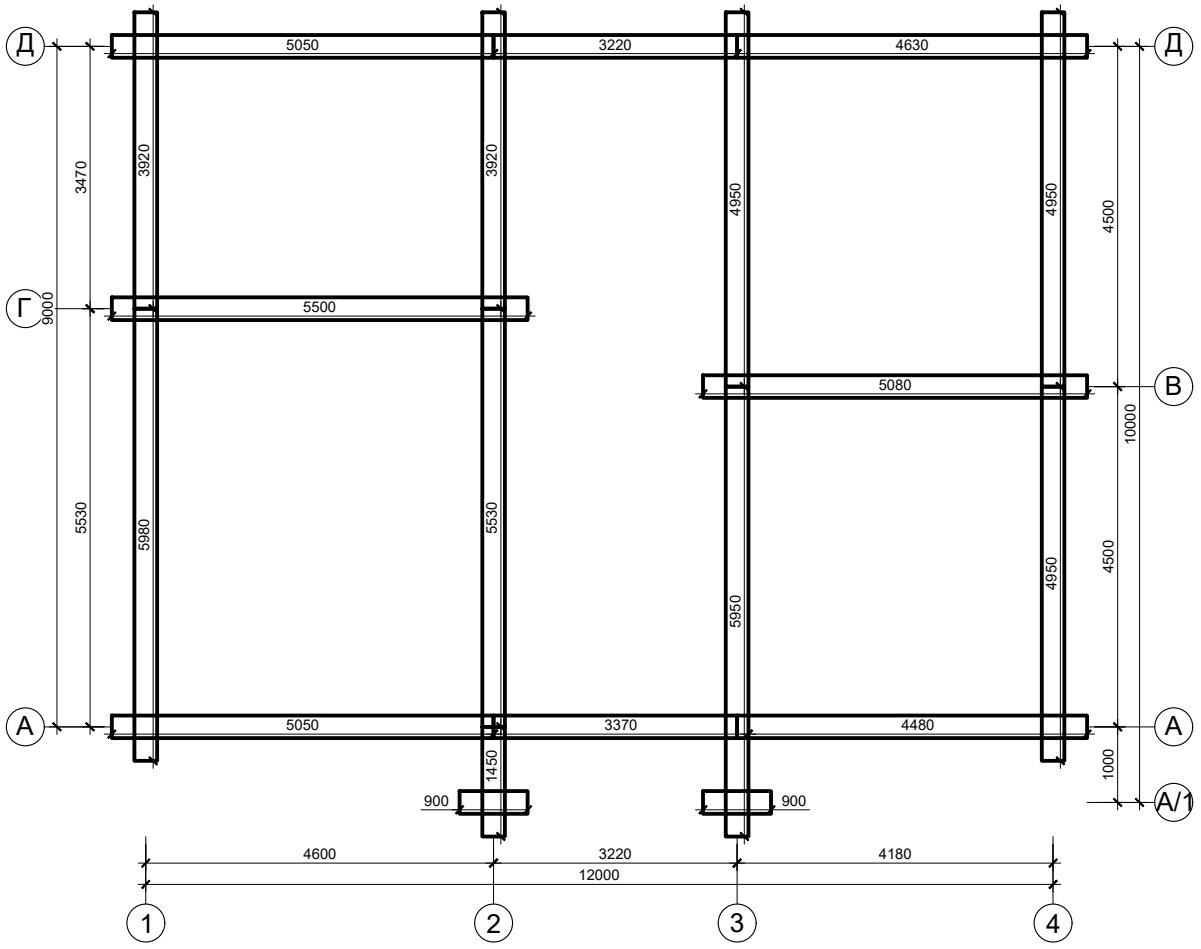

	Фамилия, подпись	Дата	1 венец, 2 венец	Лист	13	Листов	29
Заказчик			Я858				
Подрядчик							

Примечания:
1. Ø бревна 28-32см;
2. Все перерубы по 300 мм (450 мм от оси), кроме обозначенных.

3 венец

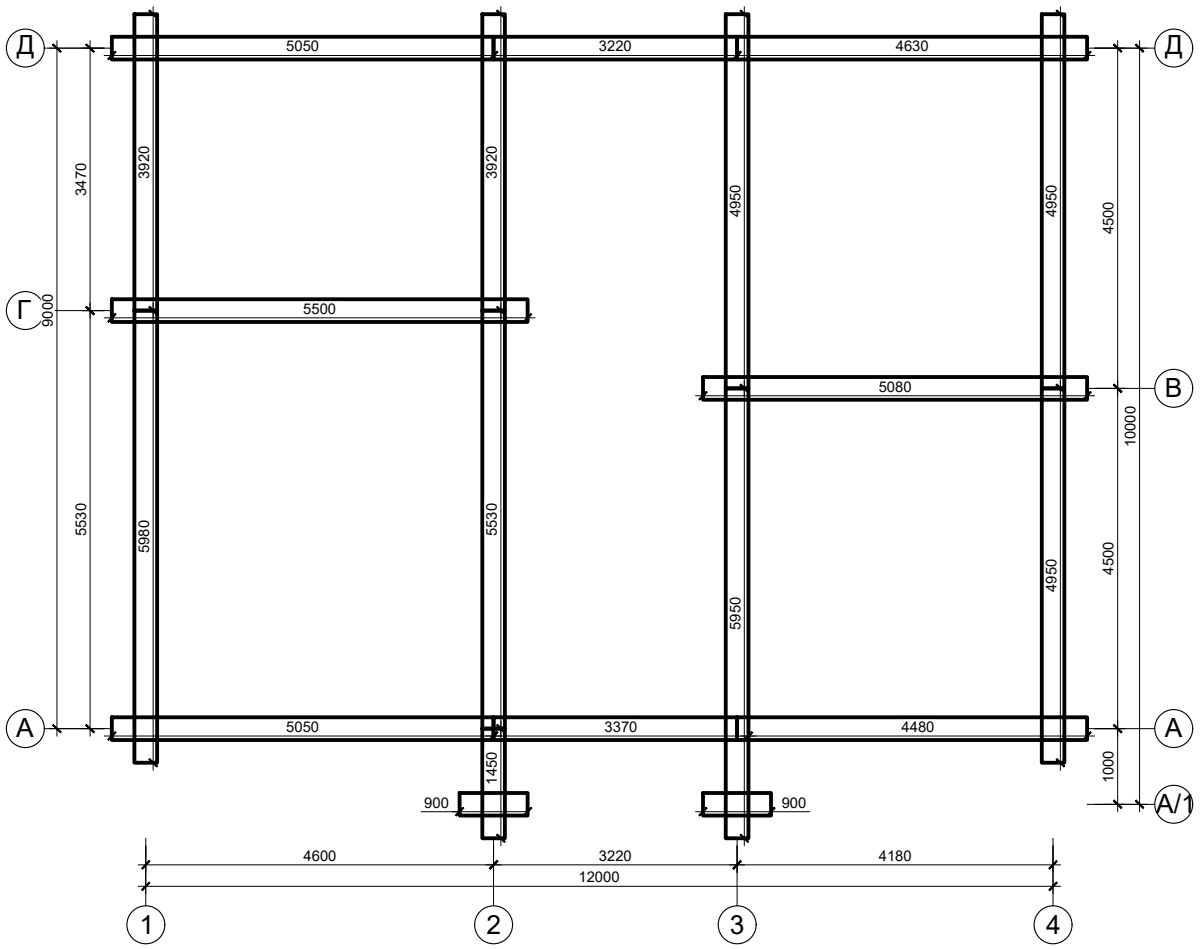

4 венец

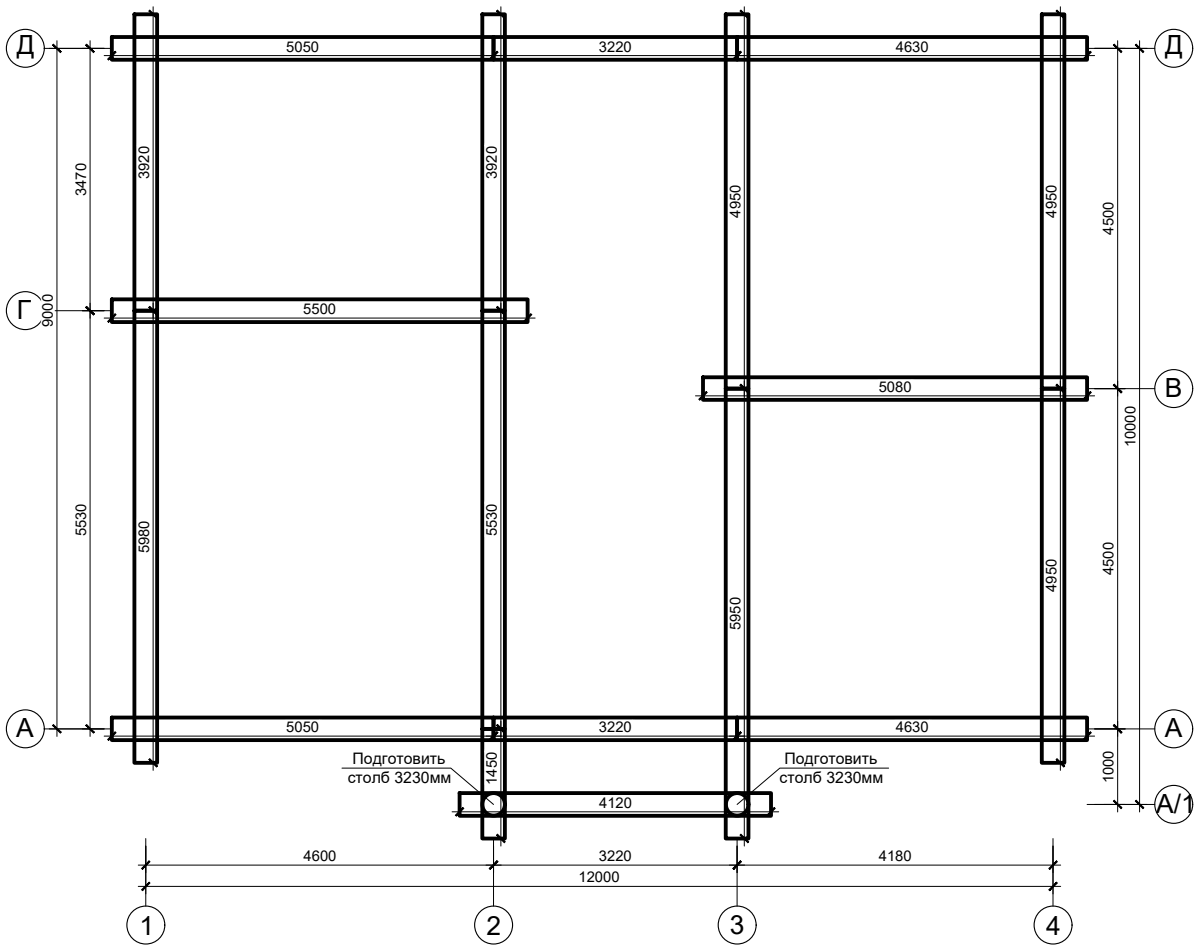

	Фамилия, подпись	Дата	3 венец, 4 венец	Лист	14	Листов	29
Заказчик			Я858				
Подрядчик							

Примечания:
1. Ø бревна 28-32см;
2. Все перерубы по 300 мм (450 мм от оси), кроме обозначенных.

5 венец

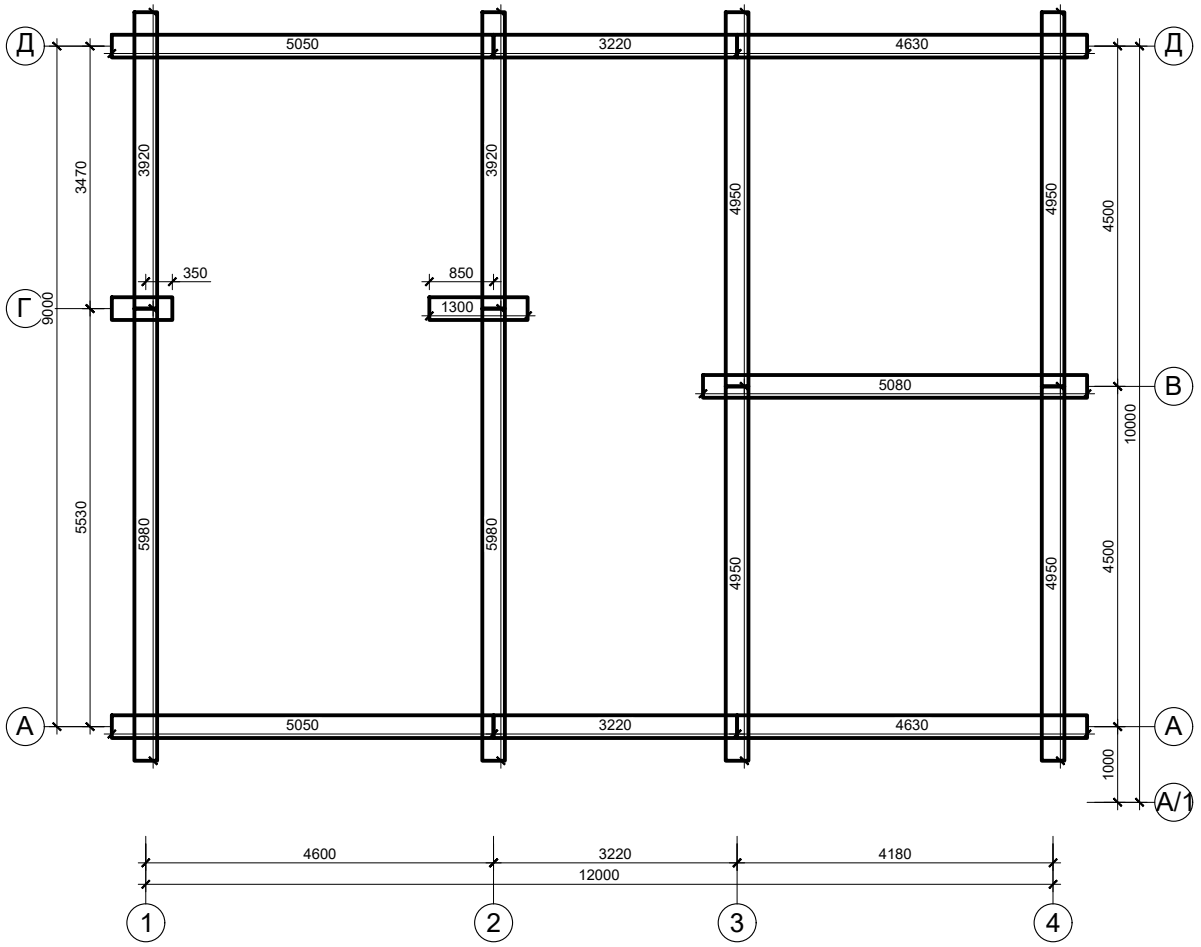

6-8 венцы

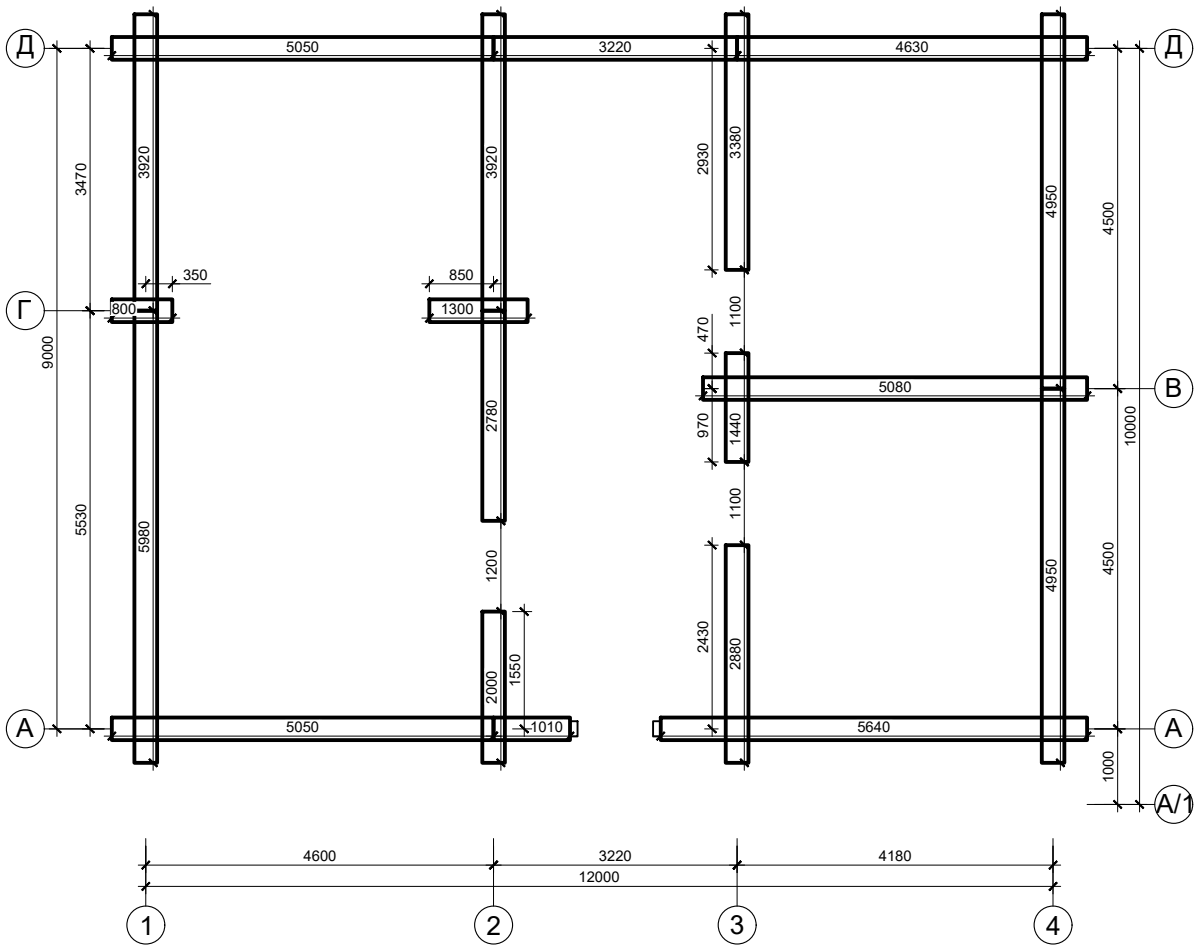

	Фамилия, подпись	Дата	5 венец, 6-8 венцы	Лист	15	Листов	29
Заказчик			Я858				
Подрядчик							

Примечания:

1. Ø бревна 28-32см;
2. Все перерубы по 300 мм (450 мм от оси), кроме обозначенных.

9-12 венцы

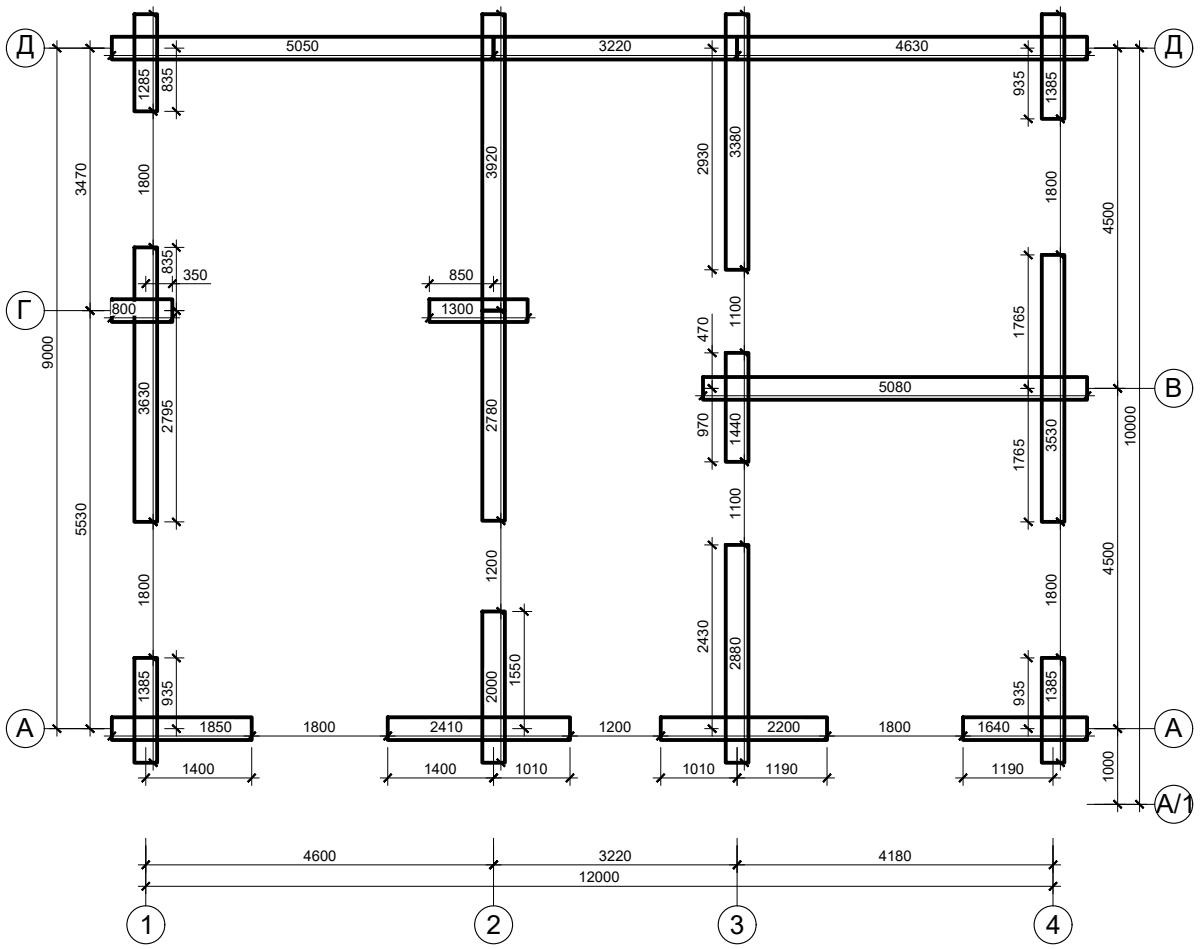

13 венец

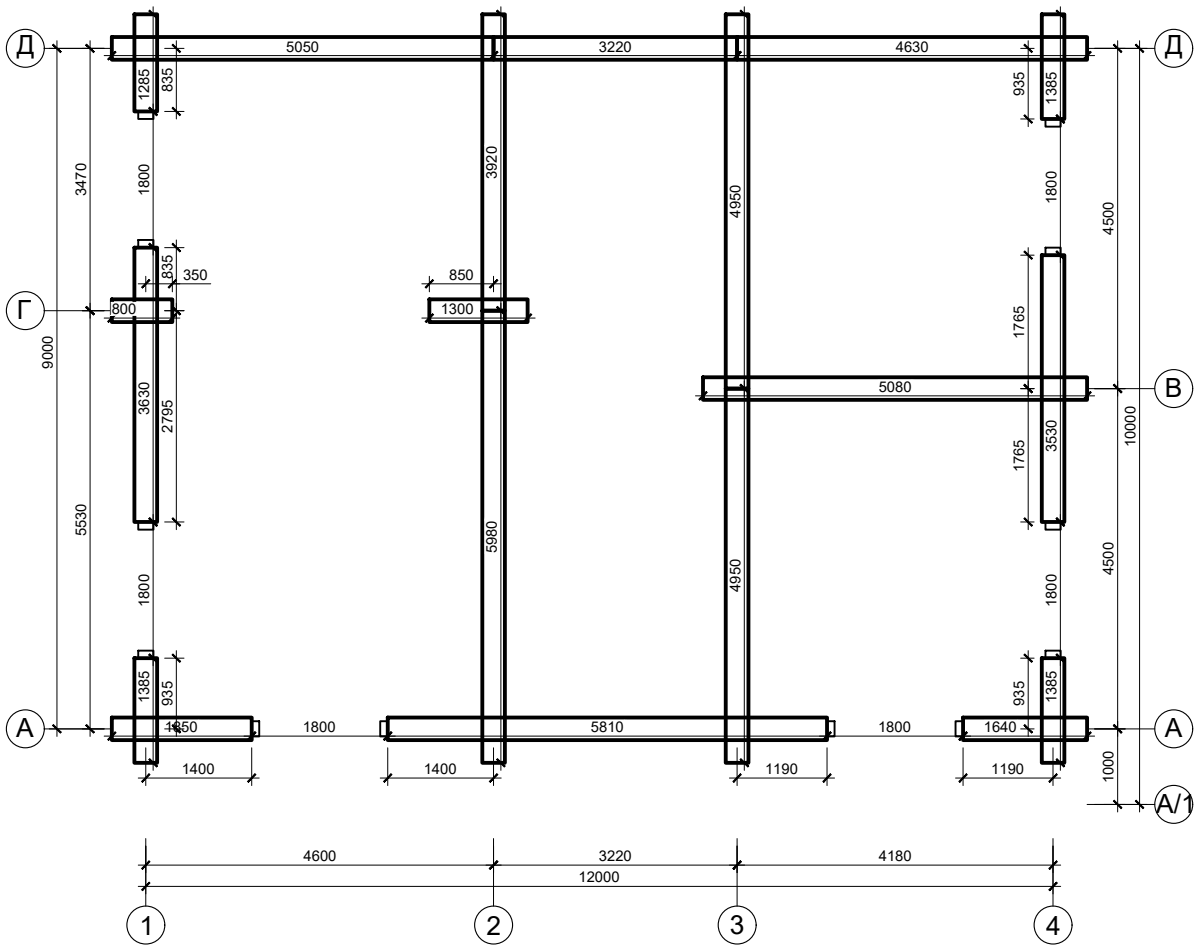

	Фамилия, подпись	Дата	9-12 венцы, 13 венец	Лист	16	Листов	29
Заказчик			Я858				
Подрядчик							

Примечания:
1. Ø бревна 28-32см;
2. Все перерубы по 300 мм (450 мм от оси), кроме обозначенных.

14 венец

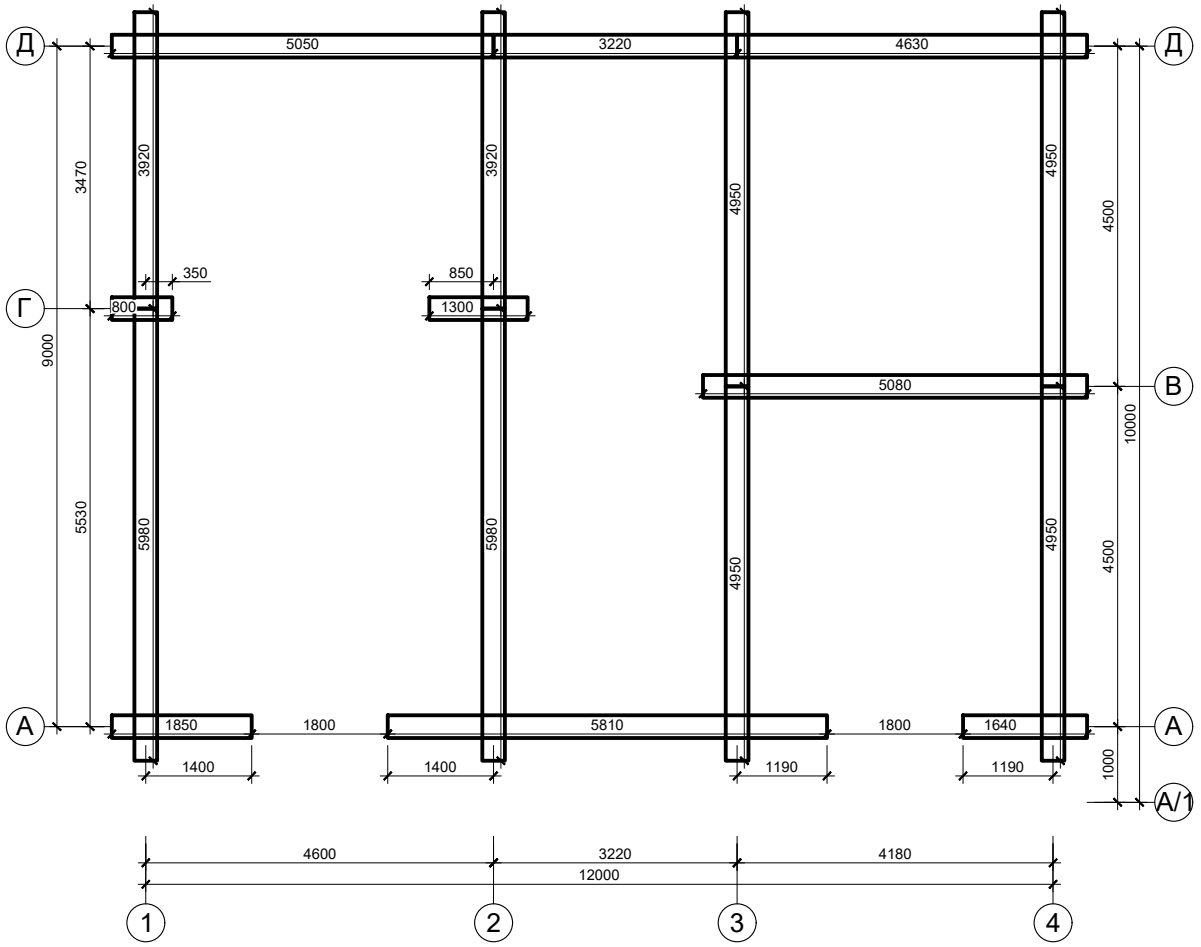

15 венец

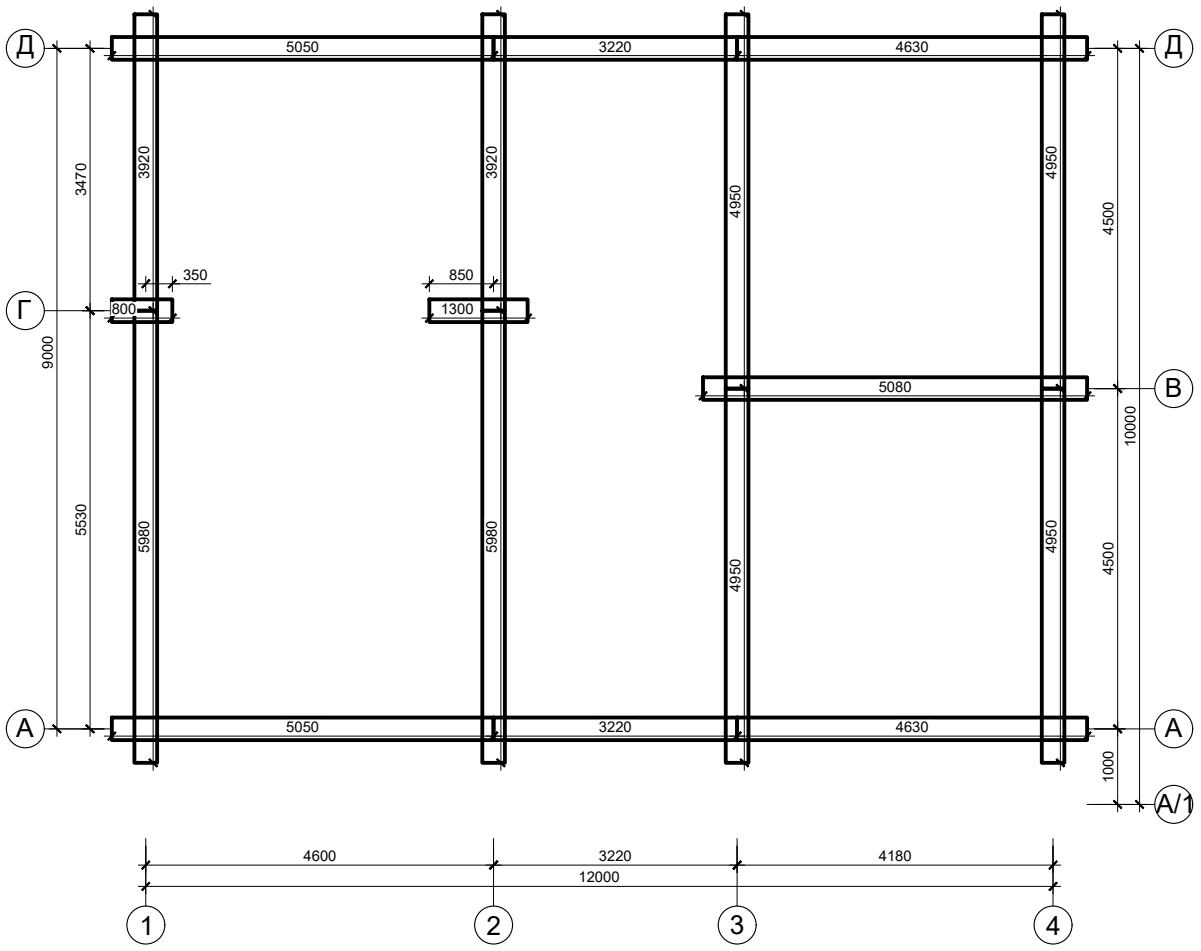

	Фамилия, подпись	Дата	14 венец, 15 венец	Лист	17	Листов	29
Заказчик			Я858				
Подрядчик							

Примечания:
1. Ø бревна 28-32см;
2. Все перерубы по 300 мм (450 мм от оси), кроме обозначенных.

16 венец

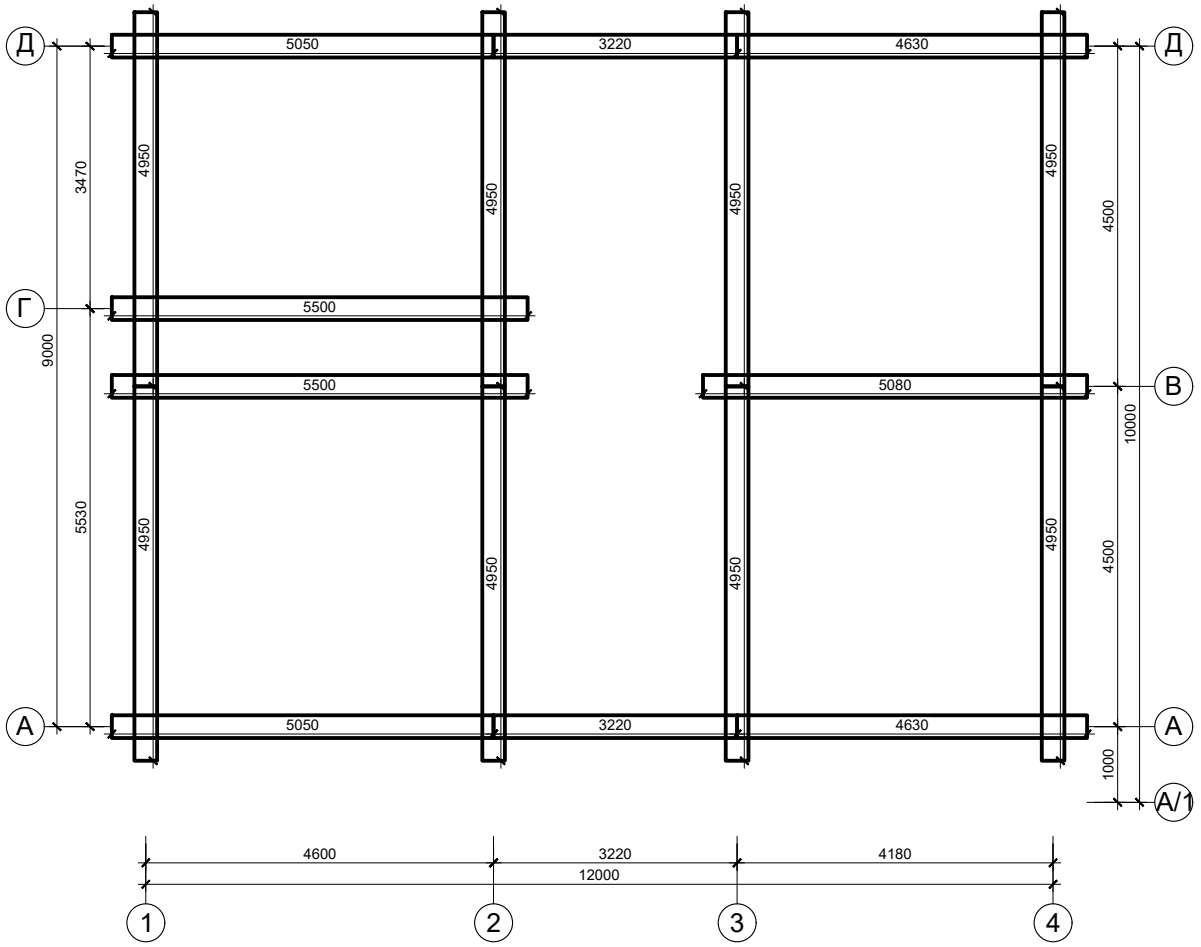

17 венец

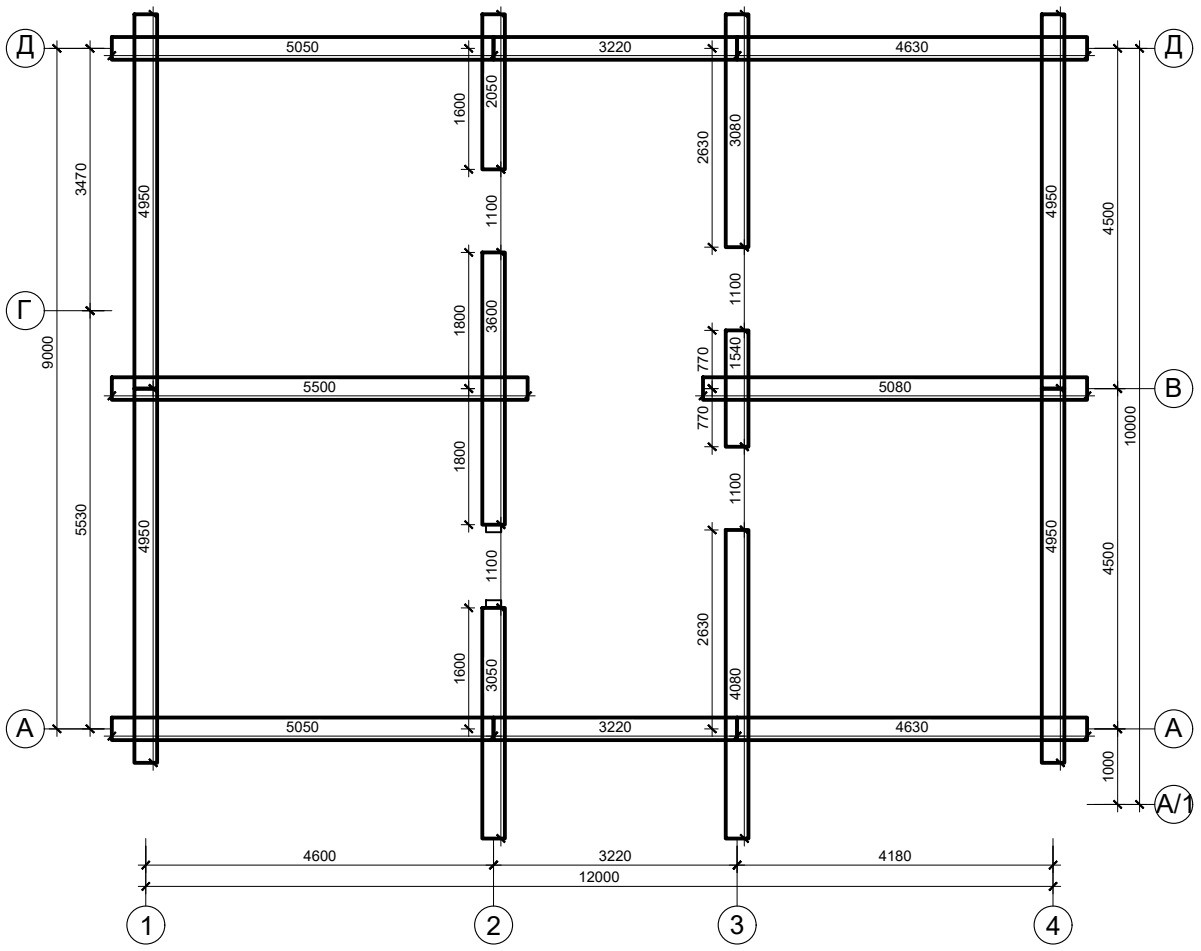

	Фамилия, подпись	Дата	16 венец, 17 венец	Лист	18	Листов	29
Заказчик			Я858				
Подрядчик							

Примечания:

1. Ø бревна 28-32см;
2. Все перерубы по 300 мм (450 мм от оси), кроме обозначенных.

18 венец

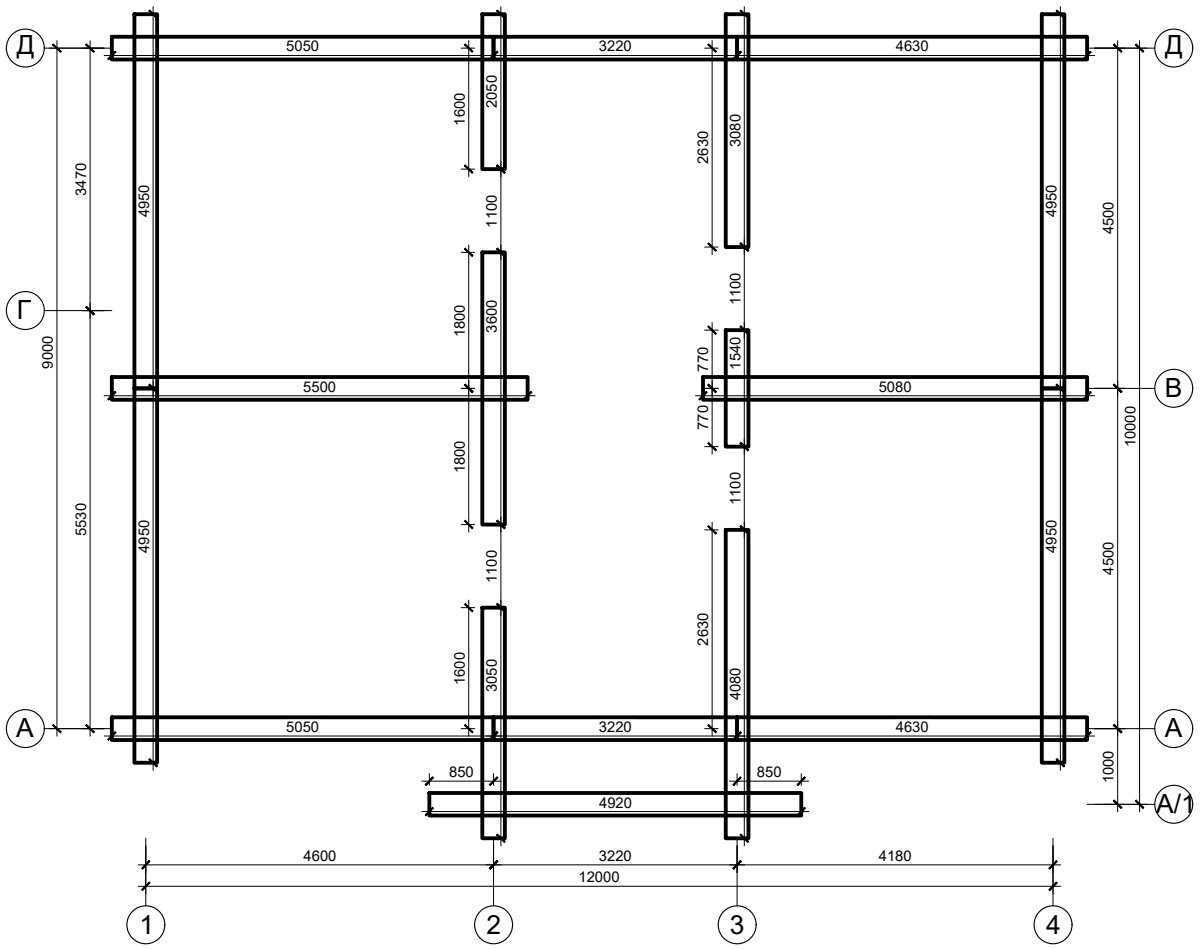

19 венец

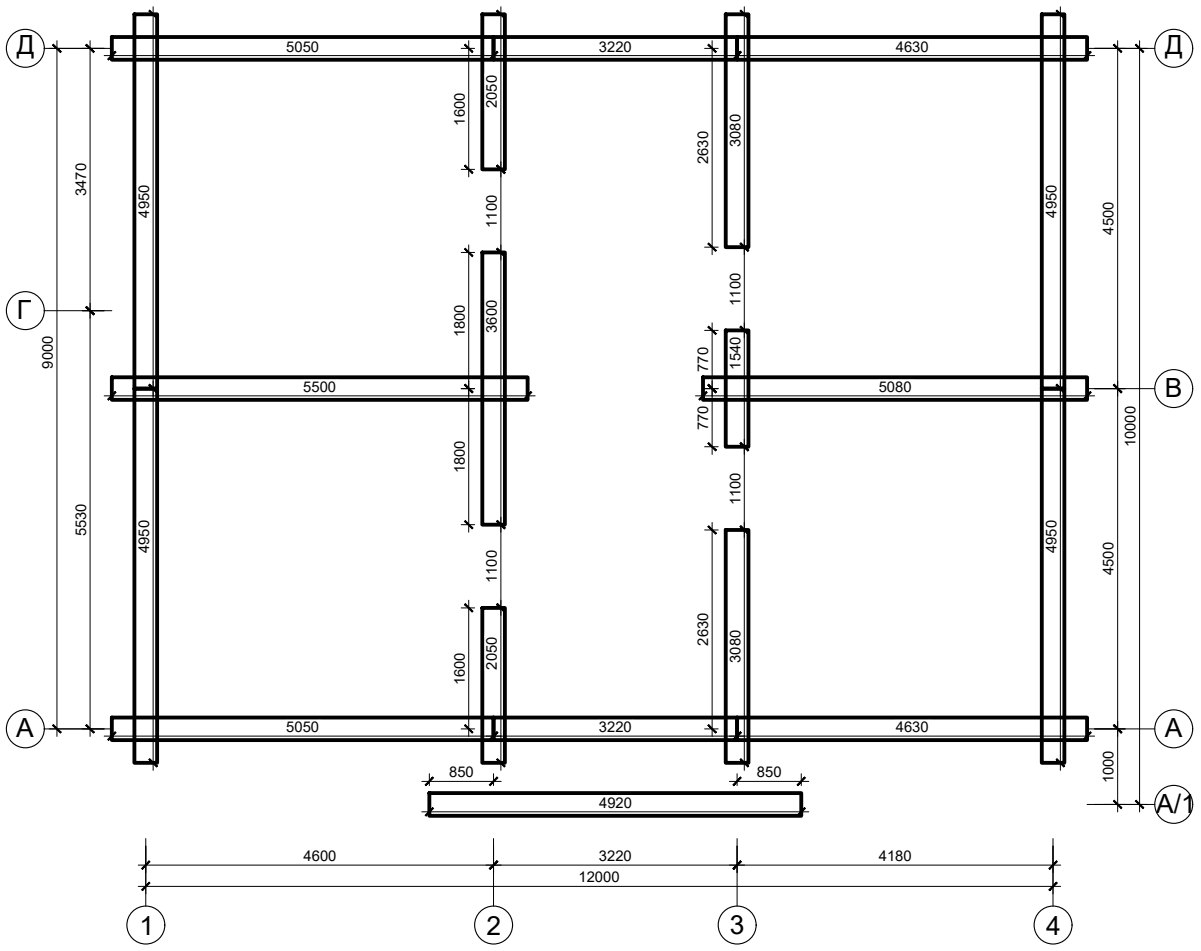

	Фамилия, подпись	Дата	18 венец, 19 венец	Лист	19	Листов	29
Заказчик			Я858				
Подрядчик							

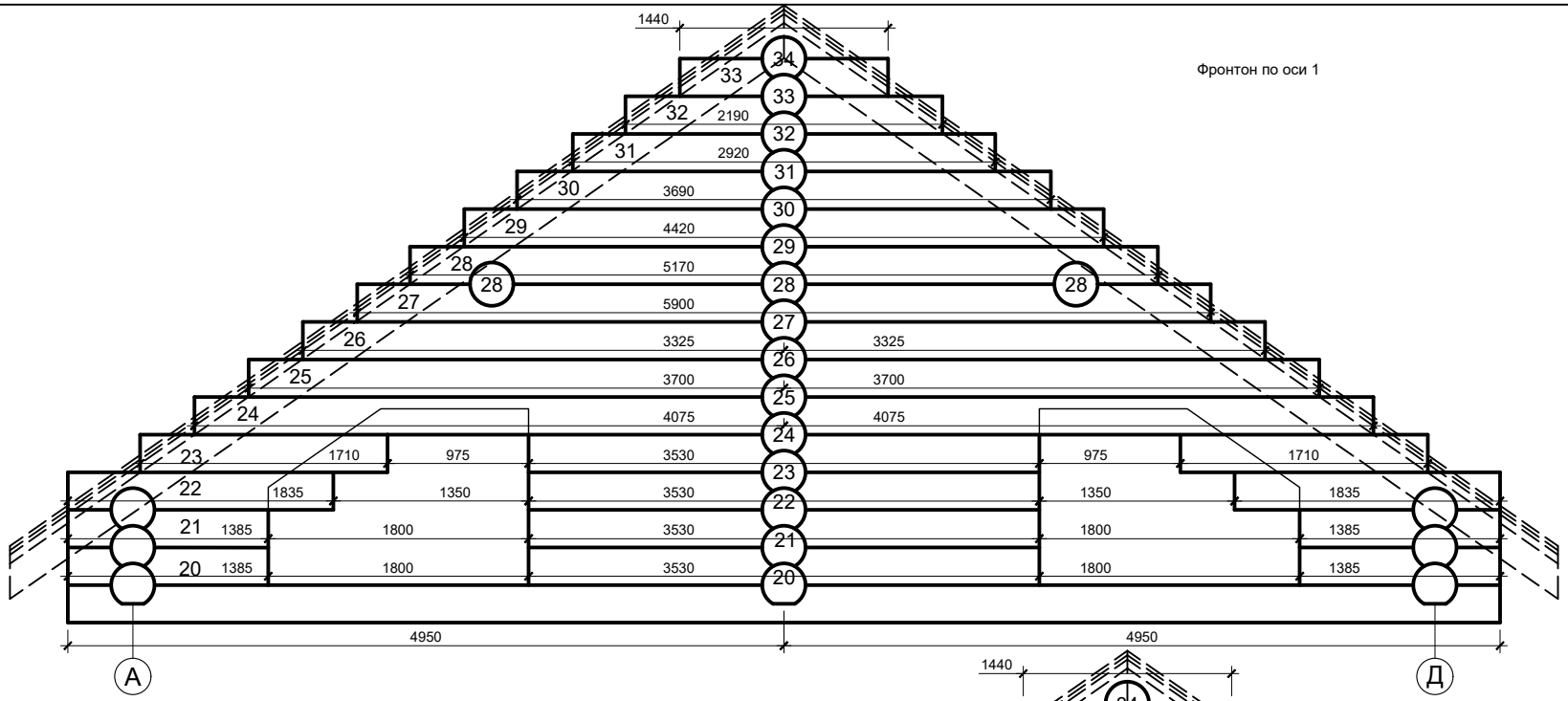

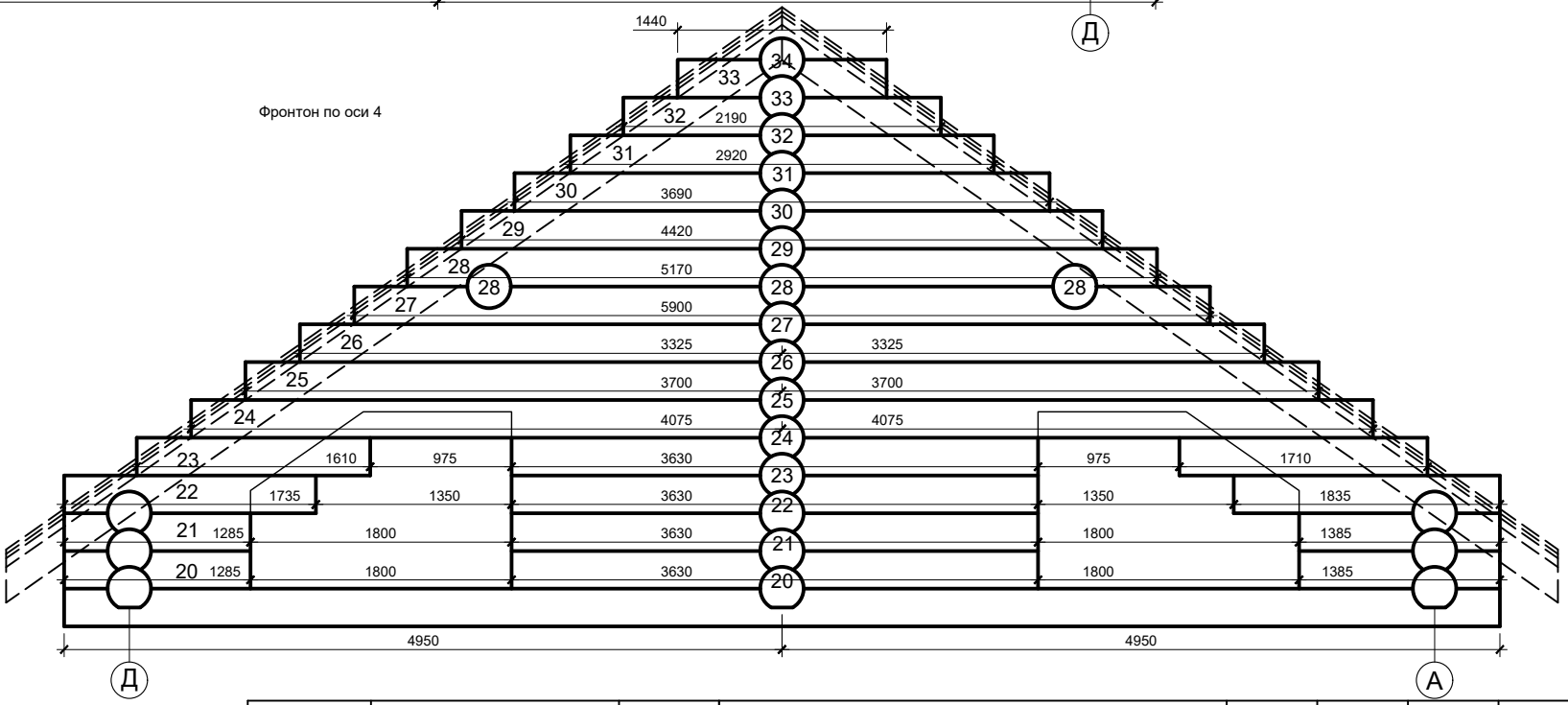

	Фамилия, подпись	Дата	Фронтоны по осям 1, 4	Лист	20	Листов	29
Заказчик			Я858	Фактические размеры могут отличаться на +\- 3% от указанных			
Подрядчик							

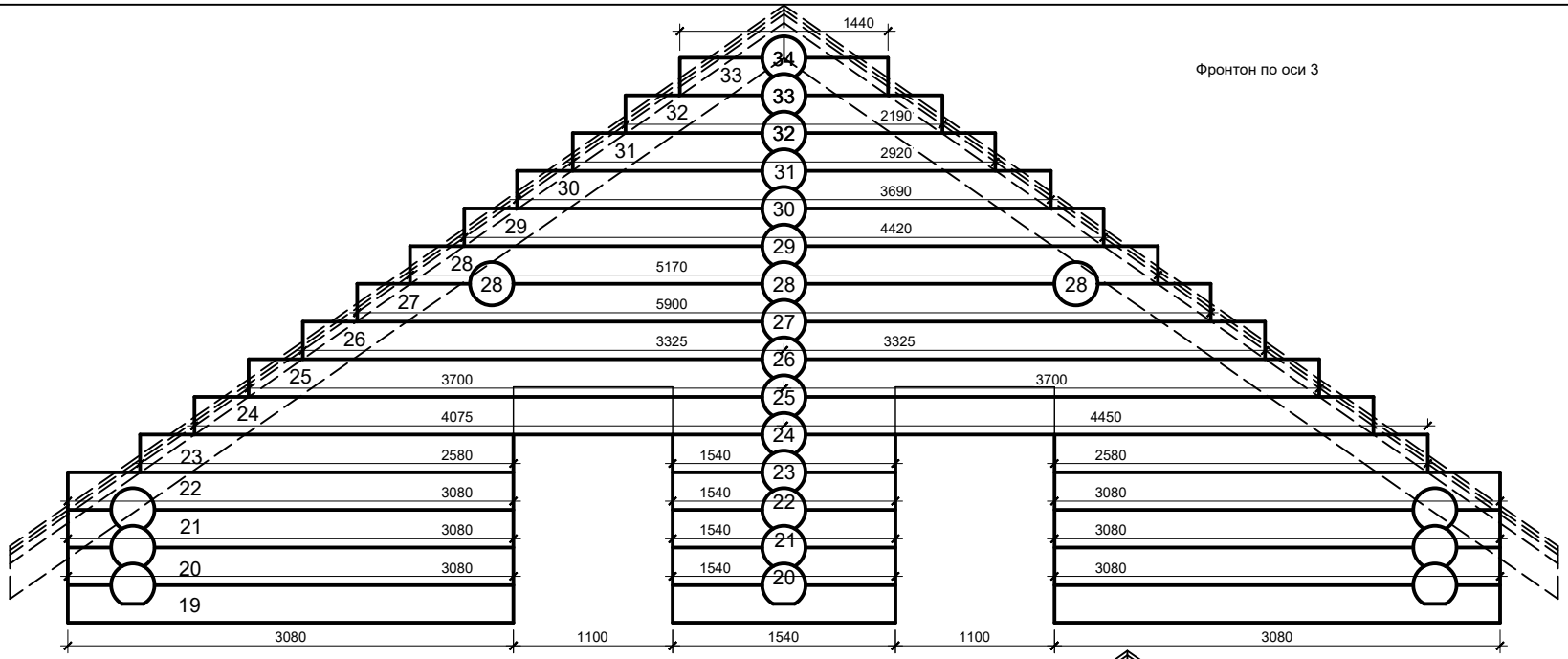

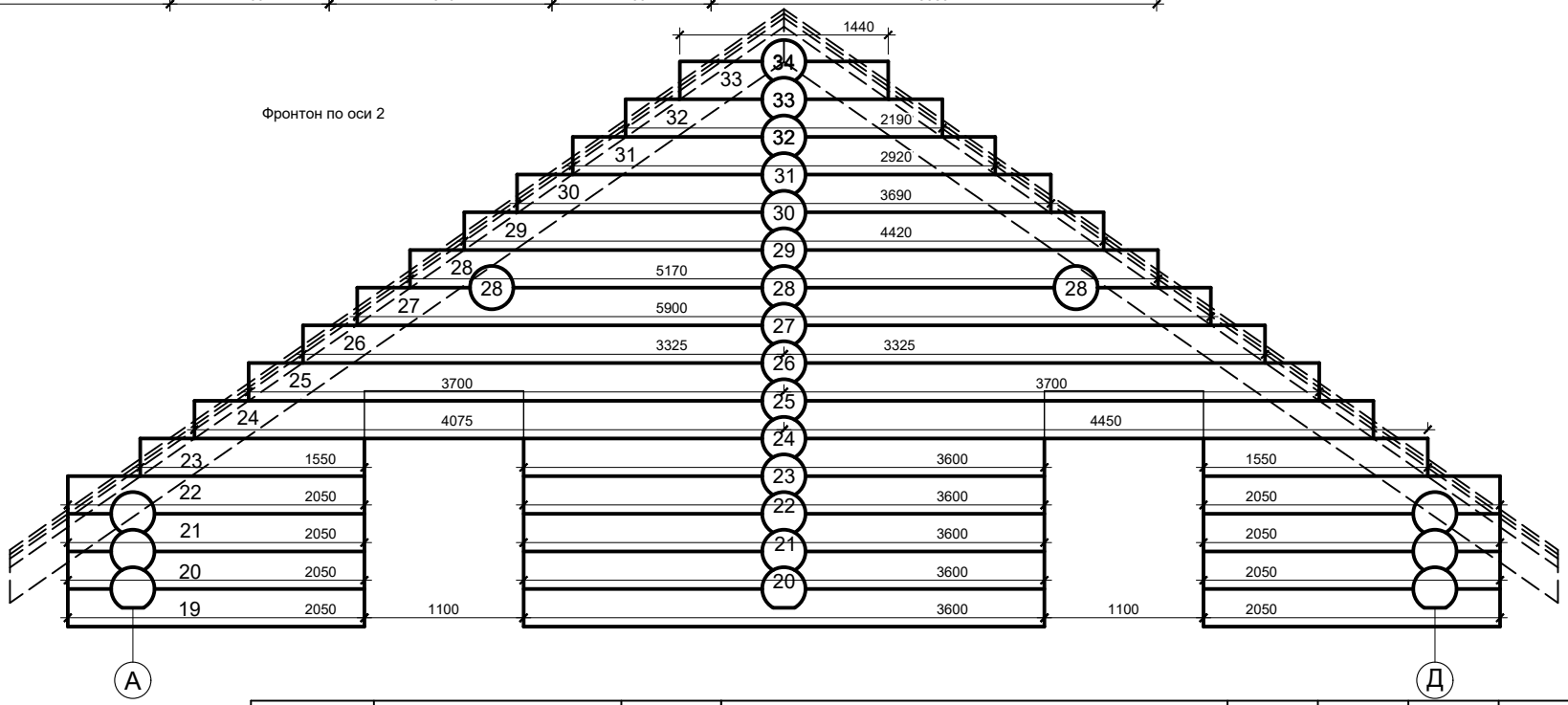

	Фамилия, подпись	Дата	Фронтоны по осям 2, 3	Лист	21	Листов	29
Заказчик			Я858	Фактические размеры могут отличаться на +\- 3% от указанных			
Подрядчик							

Примечания:

1. Ø бревна 28-32см;
2. Все перерубы по 300 мм (450 мм от оси), кроме обозначенных.

20-21 венцы

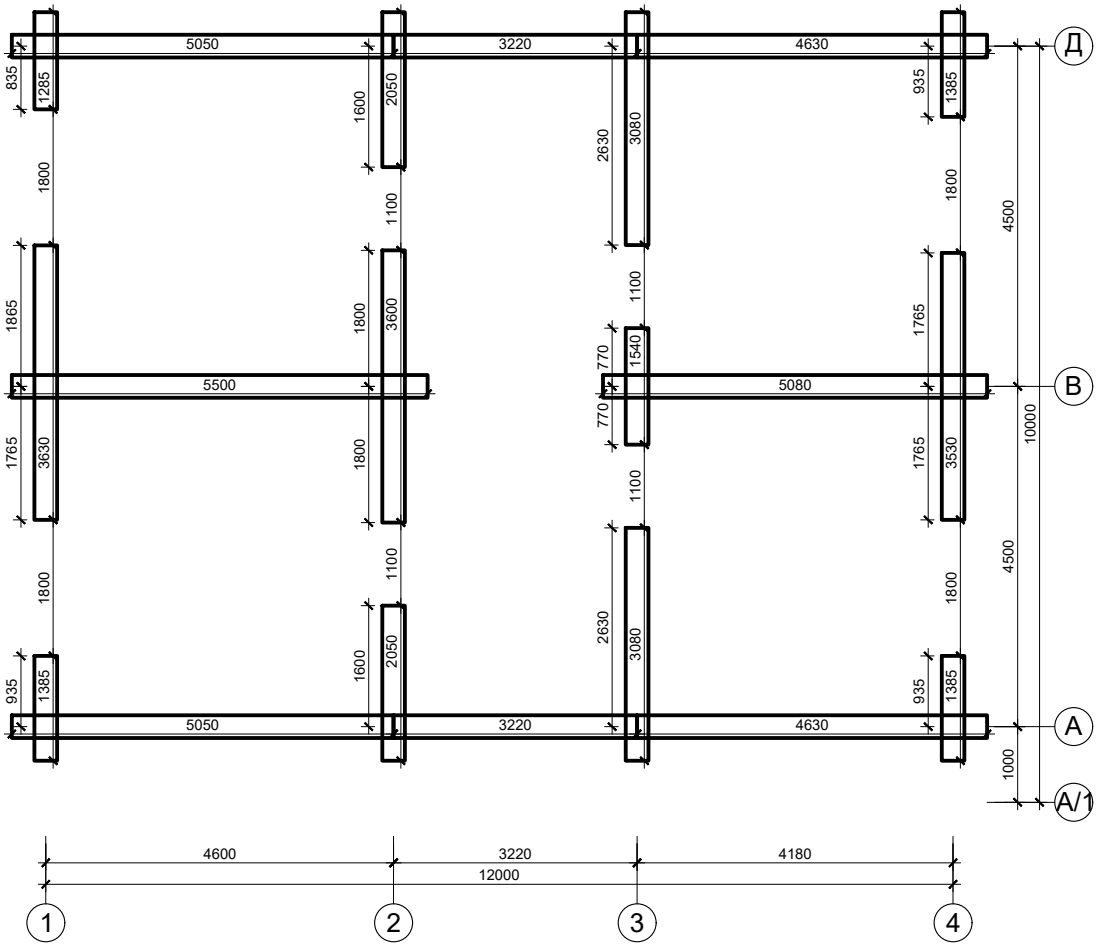

22 венец

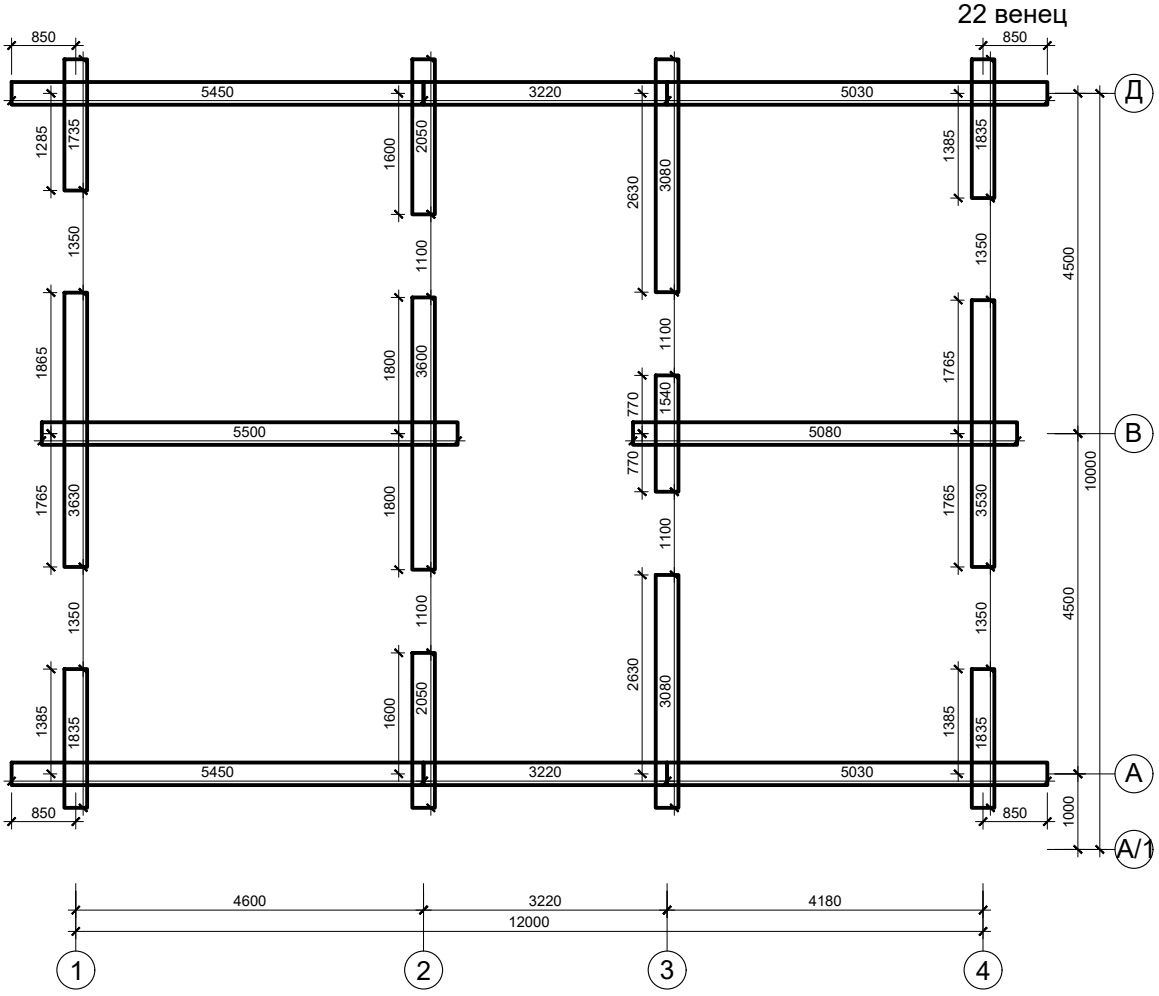

	Фамилия, подпись	Дата	20-21 венцы, 22 венец	Лист	22	Листов	29
Заказчик			Я858				
Подрядчик							

Примечания:
1. Ø бревна 28-32см;
2. Все перерубы по 300 мм (450 мм от оси), кроме обозначенных.

23 венец

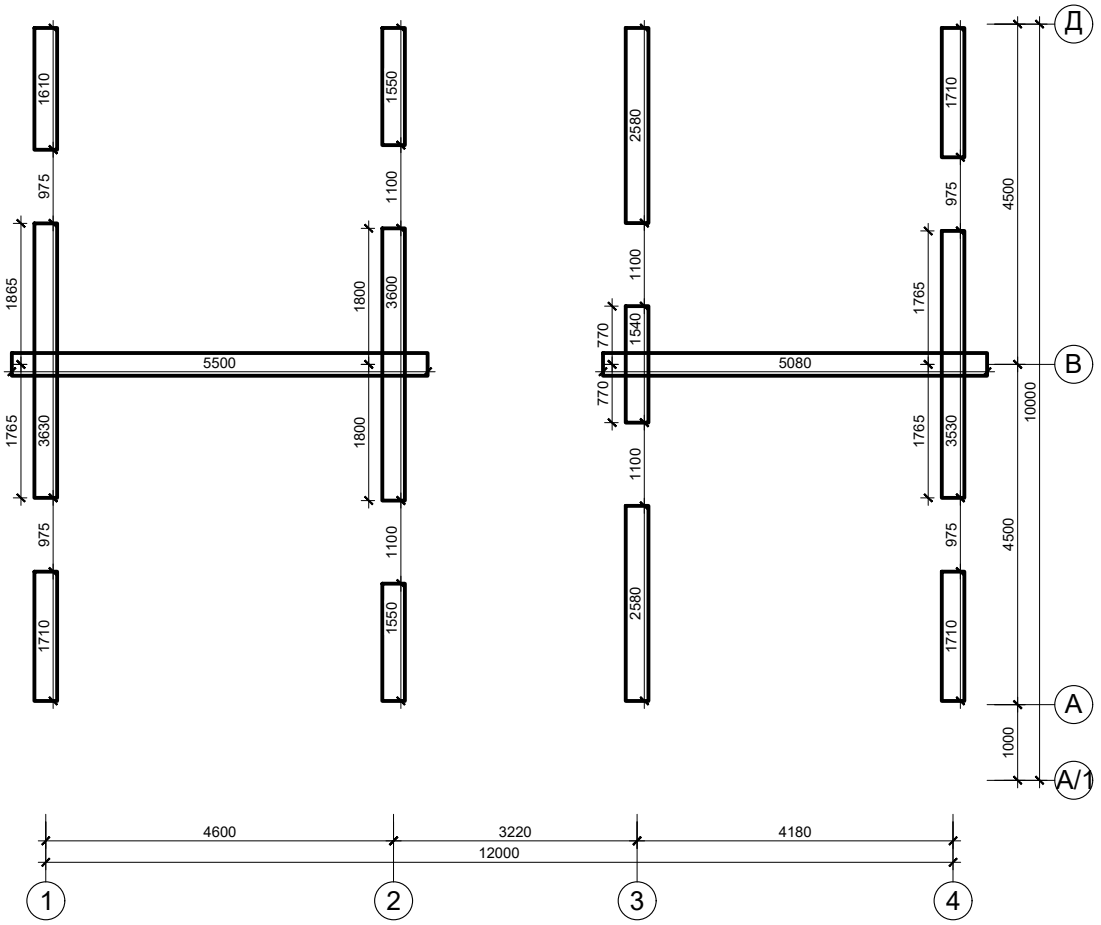

24 венец

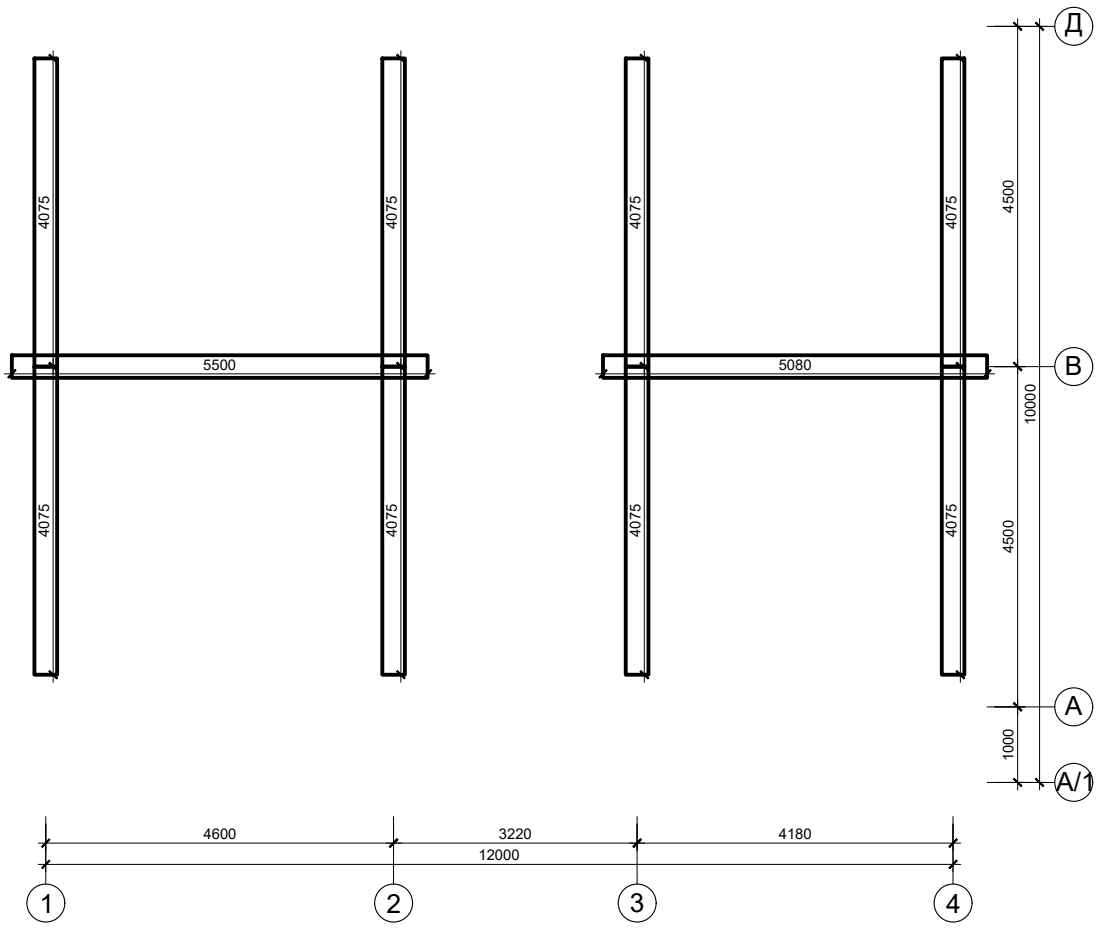

	Фамилия, подпись	Дата	23 венец, 24 венец	Лист	23	Листов	29
Заказчик			Я858				
Подрядчик							

Примечания:
1. Ø бревна 28-32см;
2. Все перерубы по 300 мм (450 мм от оси), кроме обозначенных.

25 венец

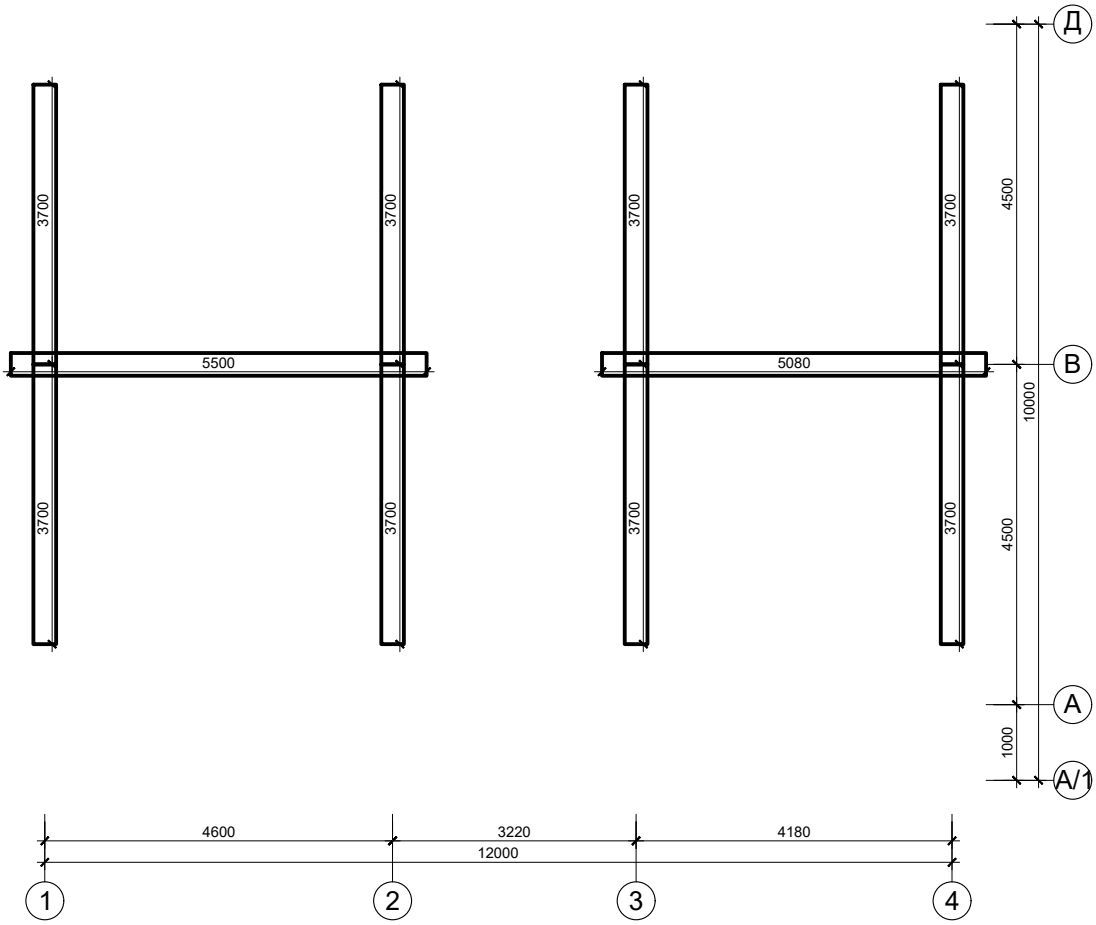

26 венец

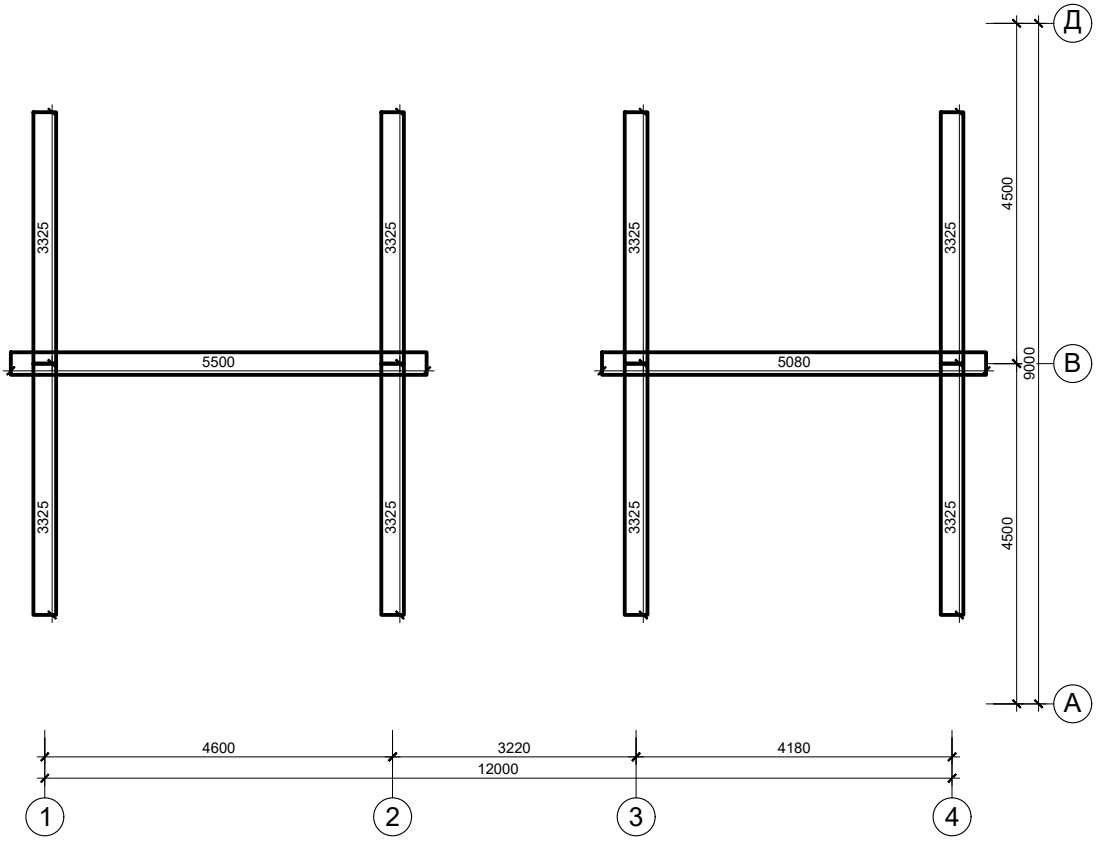

	Фамилия, подпись	Дата	25 венец, 26 венец	Лист	24	Листов	29
Заказчик			Я858				
Подрядчик							

Примечания:
1. Ø бревна 28-32см;
2. Все перерубы по 300 мм (450 мм от оси), кроме обозначенных.

27 венец

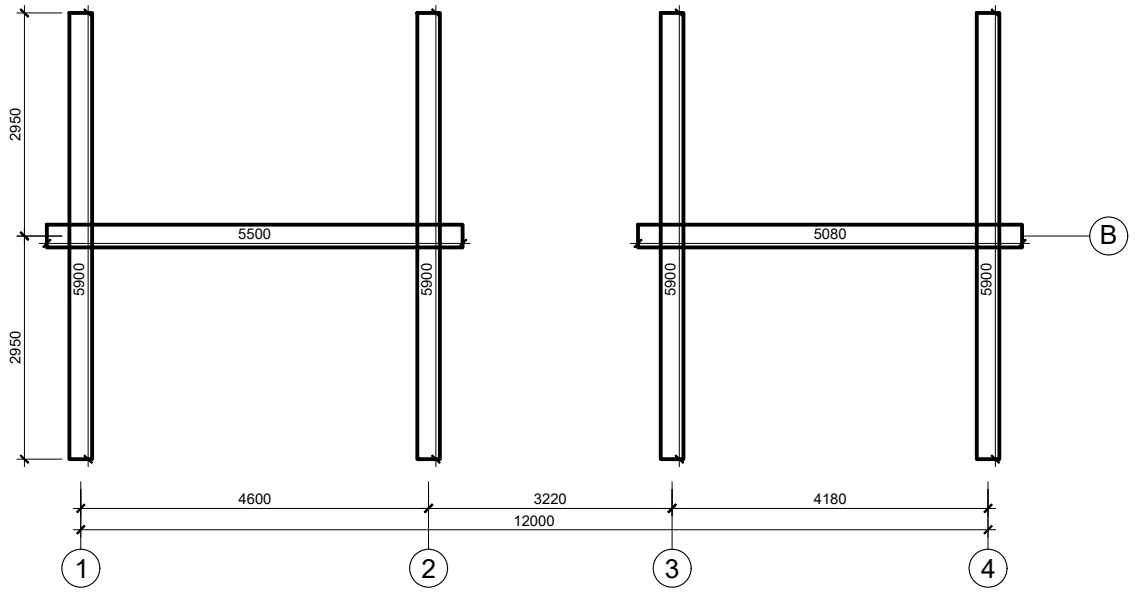

28 венец

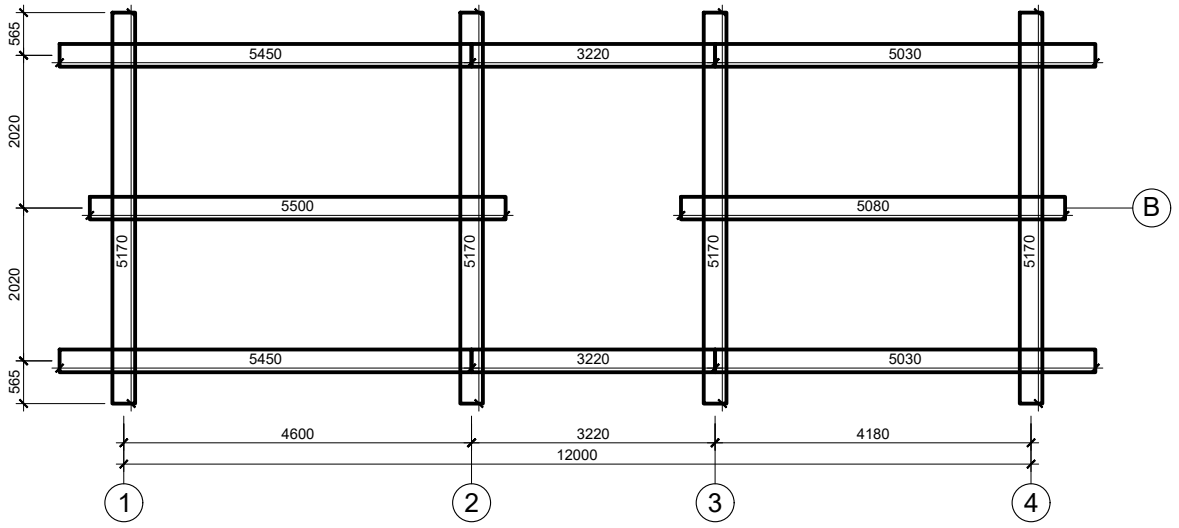

29 венец

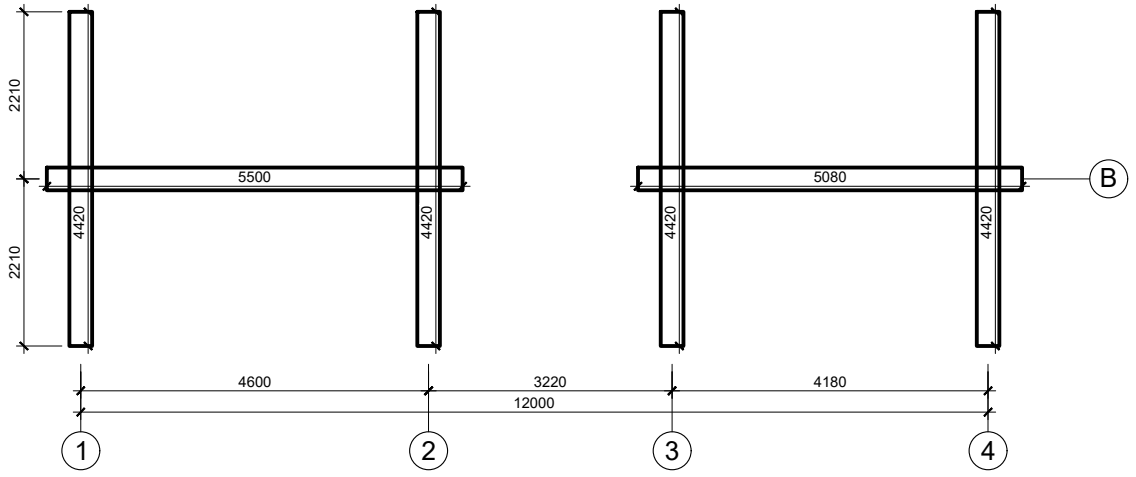

	Фамилия, подпись	Дата	27 венец, 28 венец, 29 венец	Лист	25	Листов	29
Заказчик			Я858				
Подрядчик							

Примечания:
1. Ø бревна 28-32см;
2. Все перерубы по 300 мм (450 мм от оси), кроме обозначенных.

30 венец

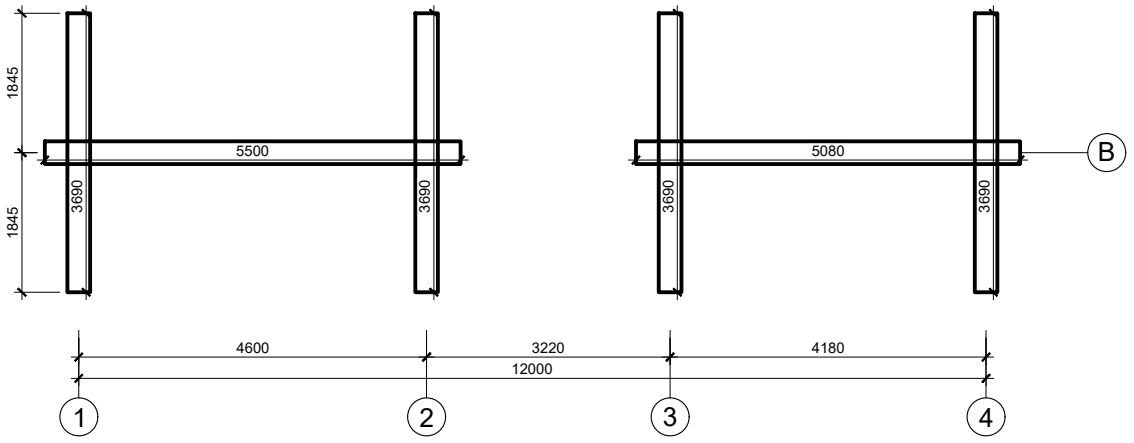

31 венец

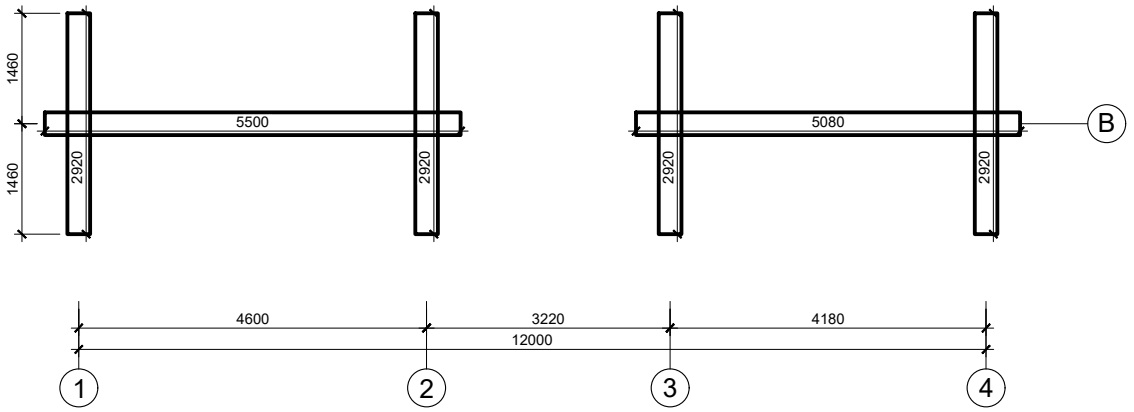

32 венец

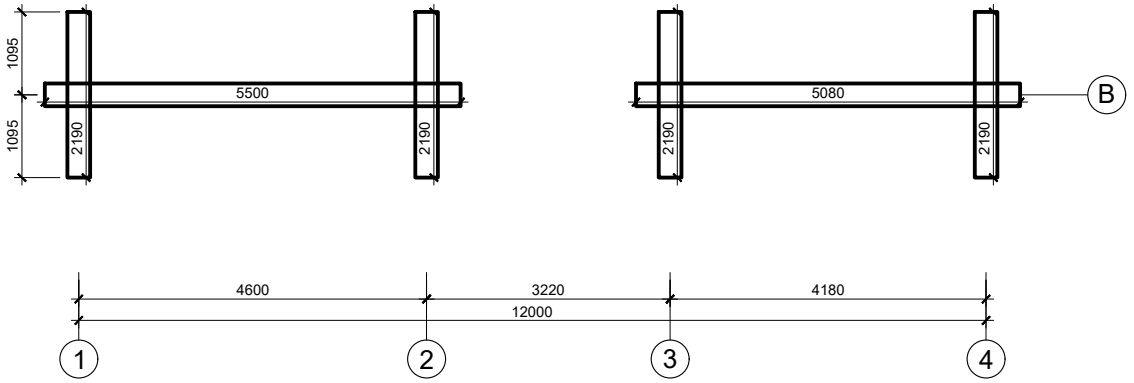

	Фамилия, подпись	Дата	30 венец, 31 венец, 32 венец	Лист	26	Листов	29
Заказчик			Я858				
Подрядчик							

Примечания:
1. Ø бревна 28-32см;
2. Все перерубы по 300 мм (450 мм от оси), кроме обозначенных.

33 венец

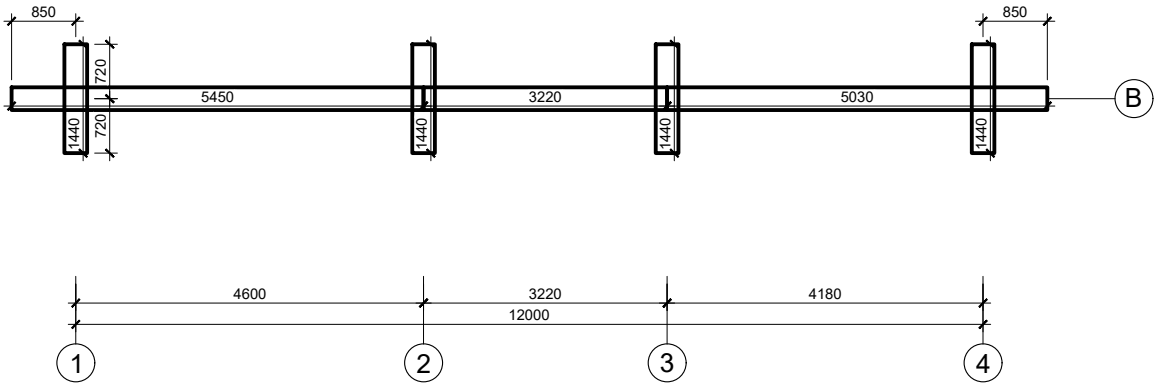

34 венец

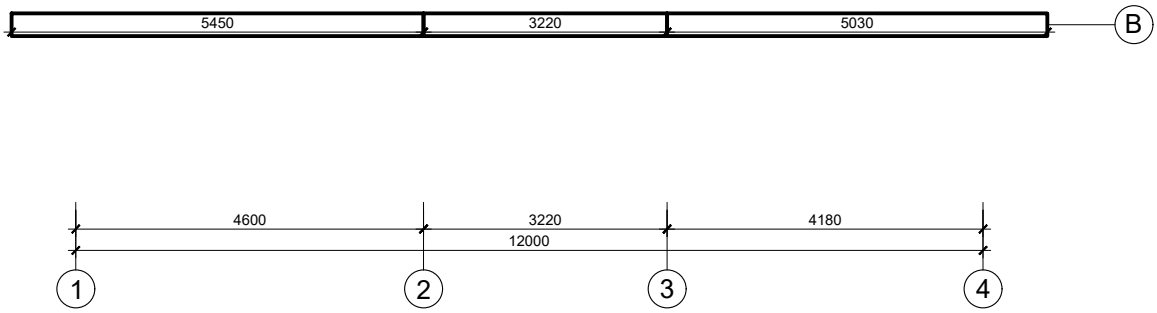

	Фамилия, подпись	Дата	33 венец, 34 венец	Лист	27	Листов	29
Заказчик			Я858				
Подрядчик							

Угловые соединения бревен (вид снизу)

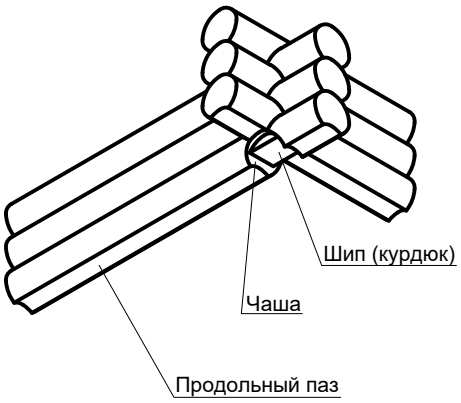

Соединение бревен по длине

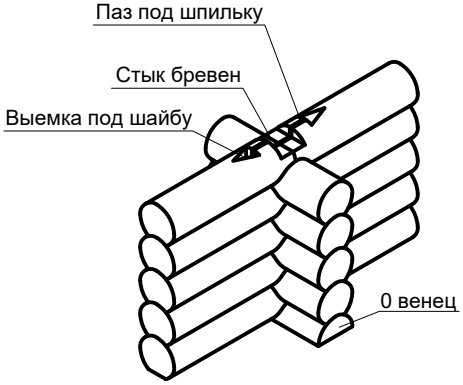

Угловые соединения бревен (вид сверху)

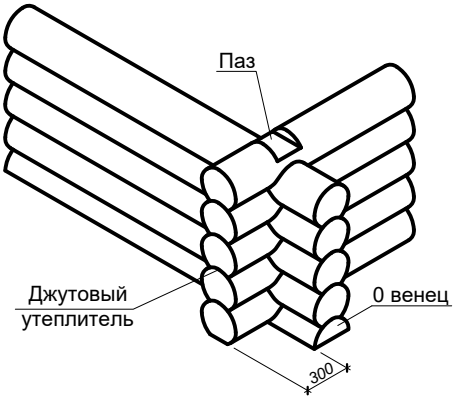

Балки перекрытия

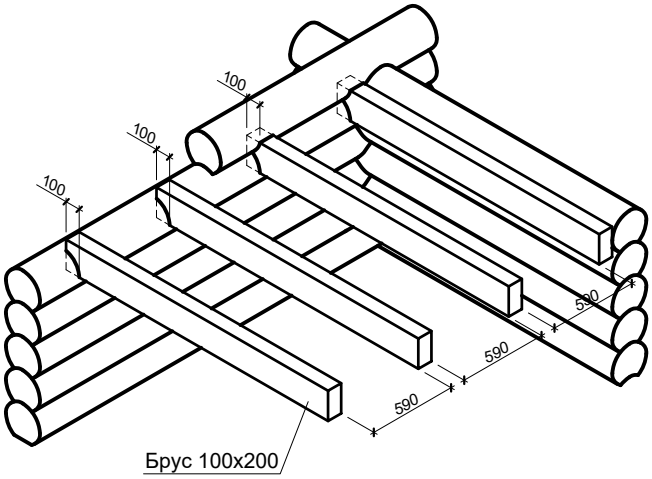

Обсадная коробка окна

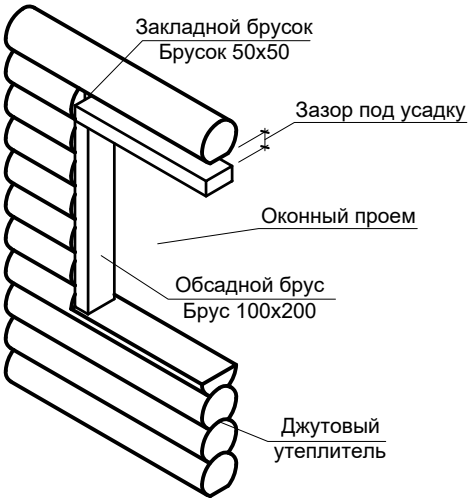

Крепление фронтонов

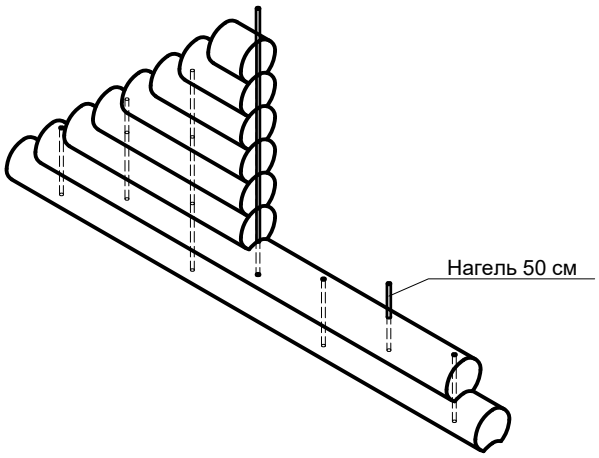

	Фамилия, подпись	Дата	Типовые узлы сруба	Лист	28	Листов	29
Заказчик			Я858				
Подрядчик							

Стропильная система

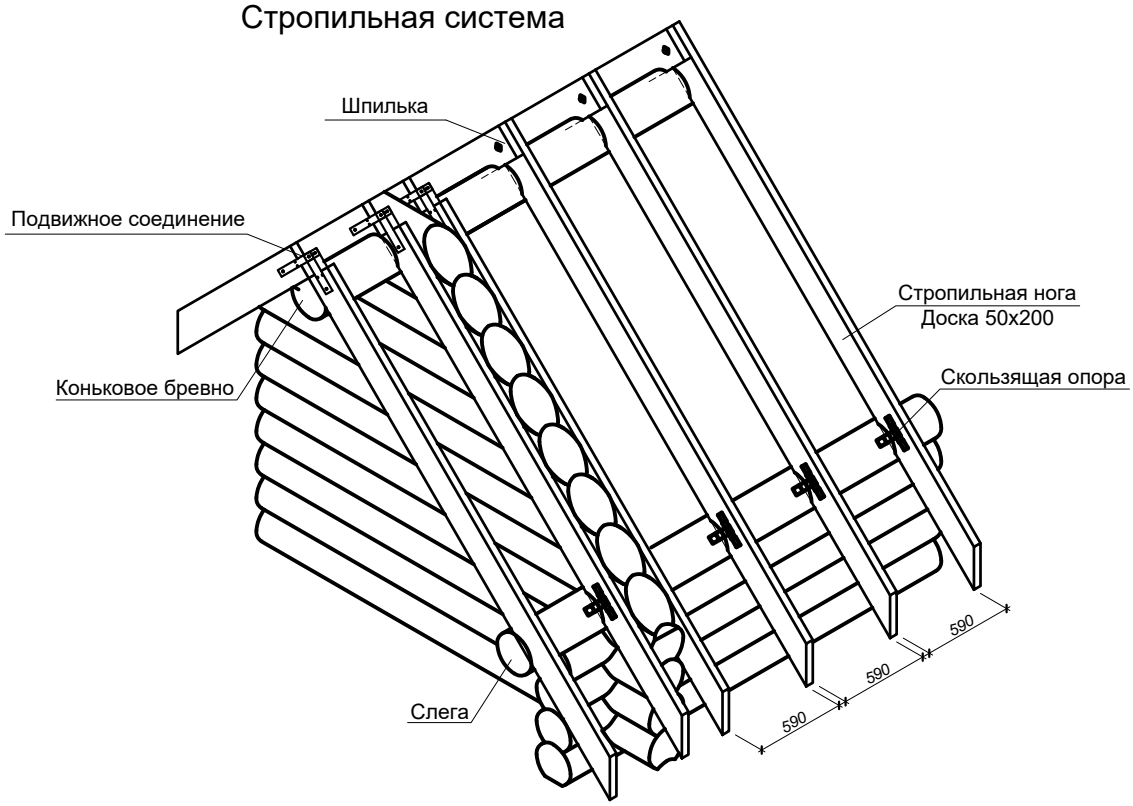

Кровельный пирог с покрытием из ондувиллы или металлочерепицы

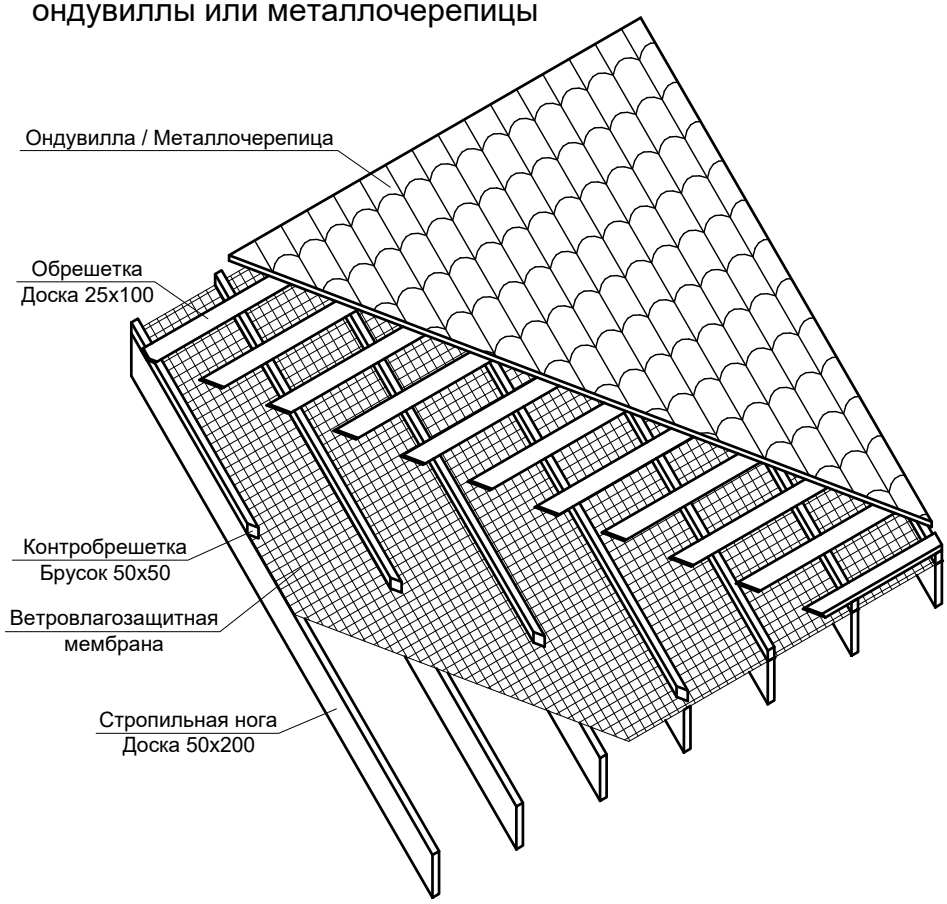

	Фамилия, подпись	Дата	Типовые узлы сруба	Лист	29	Листов	29
Заказчик			Я858				
Подрядчик							